Detailkatalog - Steildach

Umweltfreundliche Bauprodukte
aus **nachwachsenden** Rohstoffen

Konstruktionen

INHALT

Zwischensparrendämmung
First
Traufe
Ortgang
DFF
Elementstoß
Kehlbalkenanschluss
Anschlüsse

Aufdachdämmubg
First
Traufe
Ortgang
DFF
Anschlüsse

STEICO
Das Naturbausystem

Stand: 05/2017. Irrtum und technische Änderungen vorbehalten. Es gilt die aktuellste Version.

STEICO **Detailkatalog - Steildach** - Inhaltsverzeichnis

Grundstruktur

1. Ebene

Bauteil	
AW	Außenwand
DA	Dach
DE	Decke

2. Ebene

Typ	
WDVS	Wärmedämmverbundsystem
VHF	Vorhangfassade
SD	Steildach
FD	Flachdach
HB	Holzbalken
MH	Massivholz
BE	Beton

3. Ebene

Konstruktion	
HRB	Holzrahmenbau
MHG	Massivholzwand gedübelt
MHHU	Massivholzwand holz UK
MWHU	Mauerwerk holz UK
MWG	Mauerwerk geklebt und gedübelt
MW	Mauerwerk
ZSD	Zwischensparrendämmung
ADD	Aufdachdämmung
nsi	Nicht sichtbar
si	Sichtbar
Be	Beton

STEICO
natürlich besser dämmen

STEICO **Detailkatalog - Steildach** - Inhaltsverzeichnis

4. Ebene

Bereich		
1	Sockel	Wand
2	Außenwand / Systemübergänge	
3	Fenster / Tür	
4	Rollo	
5	Raffstore & Jalousie	
6	Dach / Systemübergänge	
7	Decke / Systemübergänge	
1	First	Dach
2	Traufe	
3	Ortgang	
4	DFF	
5	Elementstoß	
6	Kehlbalkenanschluss	
7	Anschlüsse	

STEICO
natürlich besser dämmen

STEICO **Detailkatalog - Steildach** - Inhaltsverzeichnis

Dach (DA)

Steildach (SD)

Zwischensparrendämmung (ZSD)

First

DA-SD-ZSD-1-10	First - Abgeschrägte Pfette - Elementfertiung mit Montageöffnung	Seite 7
DA-SD-ZSD-1-20	First - Rechteckige Pfette - Elementfertigung	Seite 8
DA-SD-ZSD-1-30	First - Seitlicher Anschluss mit Blechformteil	Seite 9

Traufe

AW-WDVS-HRB-6-10	Dach - Übergänge - Traufe, STEICO LVL Vordachplatte (Ohne Aufdopplung)	Seite 10
AW-WDVS-HRB-6-30	Dach - Übergänge - Traufe, Vollholzsparren, WDVS zwischen den Sparren	Seite 11
AW-WDVS-HRB-6-40	Dach - Übergänge - Traufe, Vollholzsparren mit Stellbrett	Seite 12
AW-WDVS-HRB-6-50	Dach - Übergänge - Traufe, mit Abschlussholz (Elementfertigung)	Seite 13
AW-WDVS-MHG-6-20	Dach - Übergänge - Traufe, Vollholzsparren, WDVS zwischen den Sparren	Seite 14
AW-WDVS-MHG-6-30	Dach - Übergänge - Traufe, Vollholzsparren mit Stellbrett	Seite 15
AW-WDVS-MWHU-6-10	Dach - Übergänge - Traufe, Vollholzsparren mit Stellbrett	Seite 16

Ortgang

AW-WDVS-HRB-6-60	Dach - Übergänge - Ortgang, STEICO LVL Vordachplatte (Ohne Aufdopplung)	Seite 17
AW-WDVS-HRB-6-80	Dach - Übergänge - Ortgang, mit Abschlussholz (Elementfertigung)	Seite 18
AW-WDVS-MHG-6-50	Dach - Übergänge - Ortgang, sichtbarer Vordachsparren	Seite 19
AW-WDVS-MWHU-6-20	Dach - Übergänge - Ortgang, sichtbarer Vordachsparren	Seite 20

DFF

DA-SD-ZSD-4-10	DFF - Auswechslung mit Blechformteilen	Seite 21
DA-SD-ZSD-4-20	DFF - Auswechslung ohne Blechformteile	Seite 22

Elementstoß

DA-SD-ZSD-5-10	Elementstoß - Dachelementstoß	Seite 23

Kehlbalkenanschluss

DA-SD-ZSD-6-10	Kehlbalkenanschluss	Seite 24

Anschlüsse

AW-WDVS-HRB-6-90	Dach - Übergänge - Gaubenwange, aufgehende Wand	Seite 25
AW-WDVS-HRB-6-100	Dach - Übergänge - Pultdachanschluss nicht hinterlüftet	Seite 26

STEICO natürlich besser dämmen

STEICO **Detailkatalog - Steildach** - Inhaltsverzeichnis

Dach (DA)

Steildach (SD)

Aufdachdämmung (ADD)

First

DA-SD-ADD-1-10	First - Pfettendach	Seite 29

Traufe

AW-WDVS-MHG-6-10	Dach - Übergänge - Traufe, Aufdachdämmung , WDVS an Stellbretter	Seite 30
AW-WDVS-MHG-6-40	Dach - Übergänge - Traufe, Massivholzelement, WDVS an Stellbretter	Seite 31
AW-WDVS-HRB-6-20	Dach - Übergänge - Traufe, Aufdachdämmung, WDVS an Stellbretter	Seite 32
AW-WDVS-MHHU-6-10	Dach - Übergänge - Traufe, Massivholz-Dachstuhl, STEICOwall durchlaufend	Seite 33
AW-WDVS-MHHU-6-20	Dach - Übergänge - Traufe, Massivholz-Dachstuhl, STEICOwall durchlaufend	Seite 34
AW-WDVS-MHHU-6-30	Dach - Übergänge - Traufe, Sichtdachstuhl	Seite 35

Ortgang

AW-WDVS-HRB-6-70	Dach - Übergänge - Ortgang, sichtbarer Vordachsparren, Aufdachdämmung	Seite 36
AW-WDVS-MHHU-6-40	Dach - Übergänge - Ortgang, Massivholz-Dachstuhl	Seite 37
AW-WDVS-MHHU-6-50	Dach - Übergänge - Ortgang, Sichtdachstuhl mit Pfettenaufdopplung	Seite 38

DFF

DA-SD-ADD-4-10	Dachflächenfenster	Seite 39

Anschlüsse

DA-SD-ADD-7-10	Befestigung mit Doppelgewindeschrauben, V-Verschraubung, ADD	Seite 40
DA-SD-ADD-7-20	Befestigung mit Einfachgewindeschrauben, ADD	Seite 41
DA-SD-ADD-7-30	Aufdoppelung mit Stegträger, ADD	Seite 42
DA-SD-ADD-7-40	Kehle - Pfettendachstuhl	Seite 43

	Zeichenerklärung der Schraffuren	Seite 44
	Zeichenerklärung der Profile	Seite 45

STEICO natürlich besser dämmen

Dach - Steildach - Zwischensparren-dämmung

Dachaufbau
(von innen nach außen)

Nr.	Material	Dicke in cm
1	GKB- Platte	1.25
2	Lattung 24 x 48	2.40
3	Dampfbremse	-
4	STEICOflex mit Stegträger 60/300	30.00
5	STEICOuniversal	3.50
6	Konterlattung 40 x 60	4.00
7	Traglattung 30 x 50	3.00
8	Dacheindeckung	

STEICO
natürlich besser dämmen

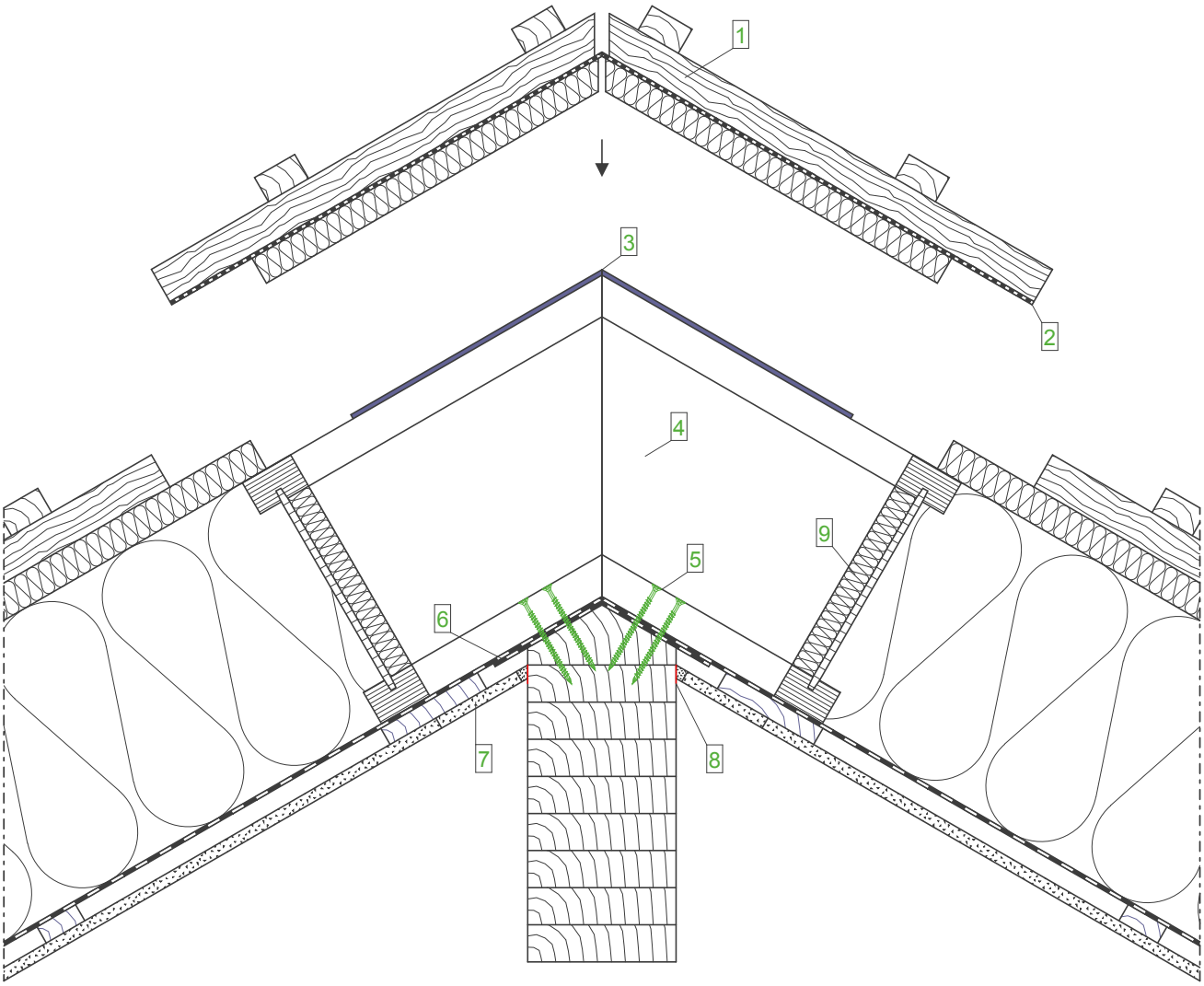

Dachaufbau
(von innen nach außen)

- GKB- Platte
- Lattung
- Dampfbremse
- STEICOflex/ zell/ floc
  STEICOjoist
- STEICOuniversal
- Konterlattung
- Traglattung
- Dacheindeckung

Legende:

1	Montagedeckel, befestigen nach Verschraubung der Stegträger an der Firstpfette und Ausdämmen des Firstbereiches
2	STEICOmulti UDB
3	ggf. Zugband (DN > 30°)
4	Firstbereich nach Elementmontage mit STEICOflex ausdämmen
5	Vollgewindeschrauben max. d=6 mm (vorgebohrt)
6	Folienstreifen (Dampfbremse) vor Montage der Dachelemente über Firstpfette legen und anschließend mit Dachelemente verkleben
7	Montagedeckel aus GKB
8	Verspachtelung mit Trennstreifen an der Firstpfette
9	Stegdämmung

Wichtiger Hinweis:
Die vorstehende Abbildung stellt lediglich einen Planungsvorschlag dar. Anwendbarkeit, Vollständigkeit und Übereinstimmung mit dem jeweils geltenden Stand der Technik sind vom Verarbeiter / Kunden eigenverantwortlich zu prüfen. In keinem Fall kann dieser Planungsvorschlag individuelle planerische Detailvorgaben ersetzen.

First - Abgeschrägte Pfette - Elementfertigung mit Montageöffnung		
Datum: 23-03-2015	Detailnummer: DA-SD-ZSD-1-10	
Änderung: 23-08-2017	Bearbeiter: A. Luz	Maßstab: 1 : 7.5

STEICO natürlich besser dämmen

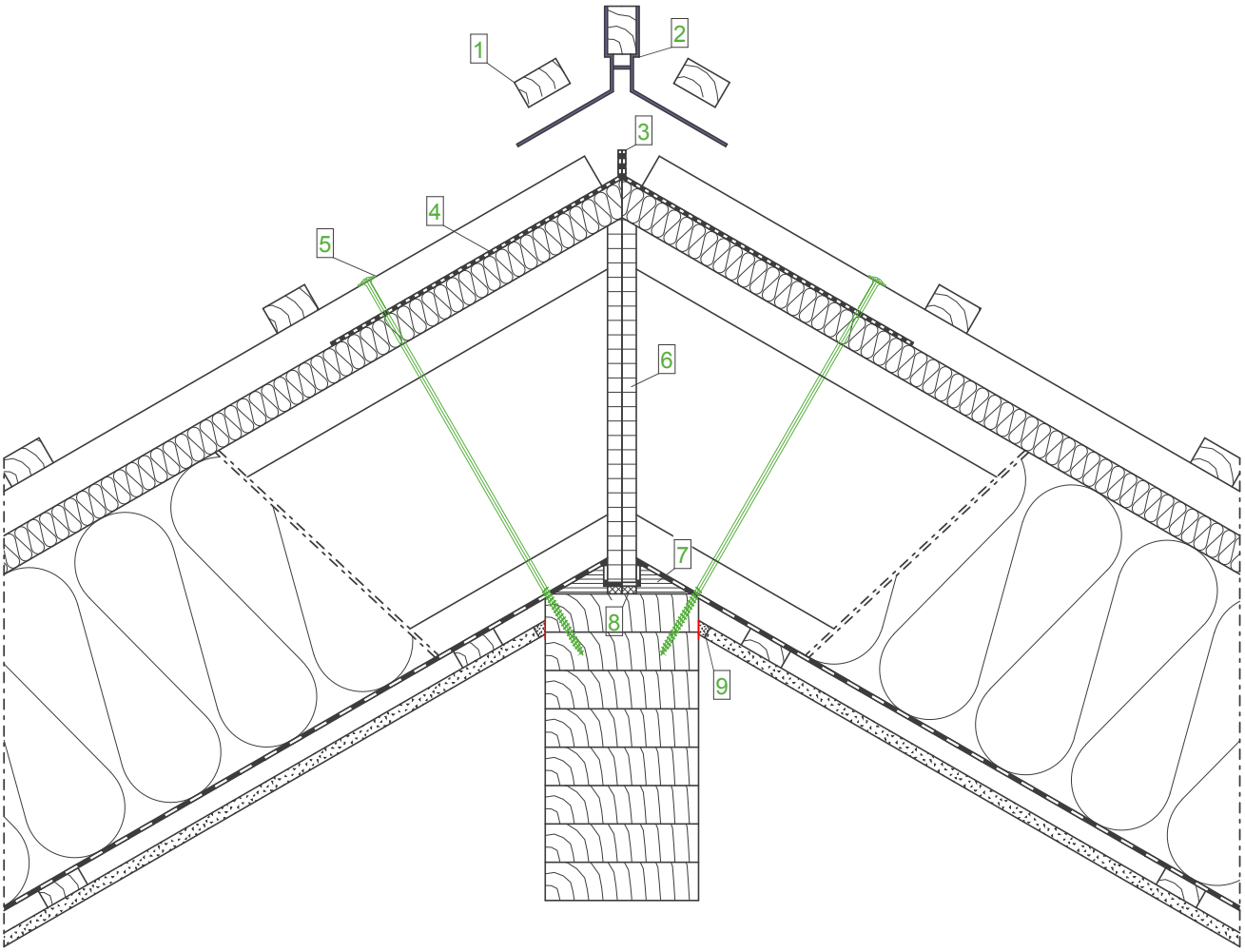

Dachaufbau
(von innen nach außen)

- GKB- Platte
- Lattung
- Dampfbremse
- STEICOflex/ zell/ floc
  STEICOjoist
- STEICOuniversal
- Konterlattung
- Traglattung
- Dacheindeckung

Legende:

1	Letzte Traglatte, wird vor Ort montiert
2	Firstlattenhalter, wird vor Ort montiert
3	Abklebung der Unterspannbahn am First
4	STEICOmulti UDB, nur im Firstbereich
5	Teilewindeschraube (Tellerkopf), vorgebohrt
6	Elementabschluss z.B 15 mm OSB, ggf. Montagezwischenraum (gedämmt) vorsehen
7	Auflagerkeil, Furnierschichtholz STEICO LVL-R
8	Vorkomprimiertes Dichtungsband auf das Element geklebt
9	Verspachtelung mit Trennstreifen an der Firstpfette (Trennstreifen wird nach Verspachtelung abgeschnitten)

Wichtiger Hinweis:
Die vorstehende Abbildung stellt lediglich einen Planungsvorschlag dar. Anwendbarkeit, Vollständigkeit und Übereinstimmung mit dem jeweils geltenden Stand der Technik sind vom Verarbeiter / Kunden eigenverantwortlich zu prüfen. In keinem Fall kann dieser Planungsvorschlag individuelle planerische Detailvorgaben ersetzen.

First - Rechteckige Pfette - Elementfertigung		
Datum: 23-03-2015	Detailnummer: DA-SD-ZSD-1-20	
Änderung: 23-08-2017	Bearbeiter: A. Luz	Maßstab: 1 : 7.5

STEICO natürlich besser dämmen

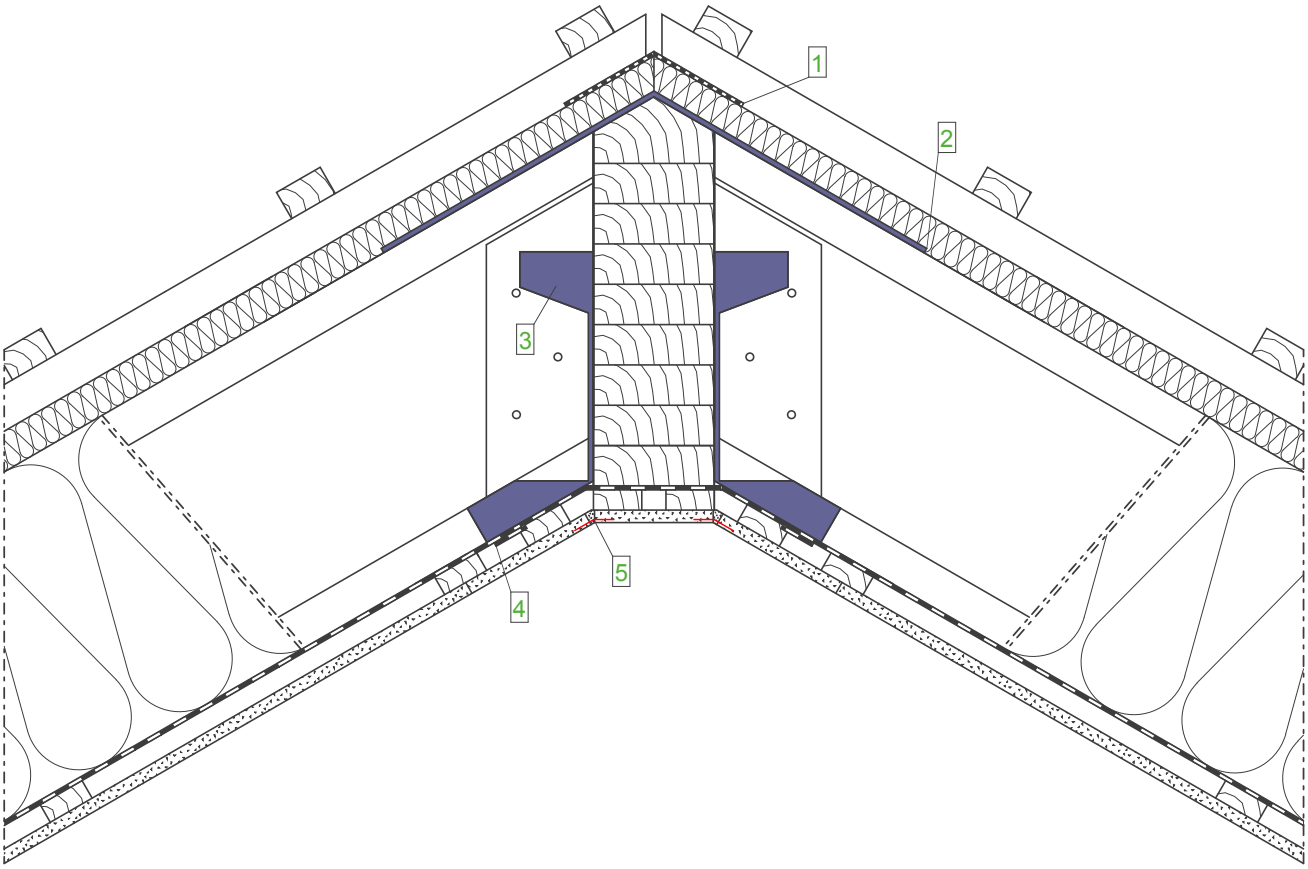

Dachaufbau
(von innen nach außen)

- GKB- Platte
- Lattung
- Dampfbremse
- STEICOflex/ zell/ floc STEICOjoist
- STEICOuniversal
- Konterlattung
- Traglattung
- Dacheindeckung

Legende:

1	Klebeband STEICOmulti tape + STEICOmulti primer
2	ggf. Zugband (DN > 30°)
3	Stahlblechformteil z.B LSSUI 35 "Simpson Strong- Tie"
4	Abklebung (Dampfbremsstreifen), luftdichter Anschluss
5	Papier-Bewehrungsstreifen

Wichtiger Hinweis:
Die vorstehende Abbildung stellt lediglich einen Planungsvorschlag dar. Anwendbarkeit, Vollständigkeit und Übereinstimmung mit dem jeweils geltenden Stand der Technik sind vom Verarbeiter / Kunden eigenverantwortlich zu prüfen. In keinem Fall kann dieser Planungsvorschlag individuelle planerische Detailvorgaben ersetzen.

First - Seitlicher Anschluss mit Blechformteil		
Datum: 23-03-2015	Detailnummer: DA-SD-ZSD-1-30	
Änderung: 23-08-2017	Bearbeiter: A. Luz	Maßstab: 1 : 7.5

STEICO natürlich besser dämmen

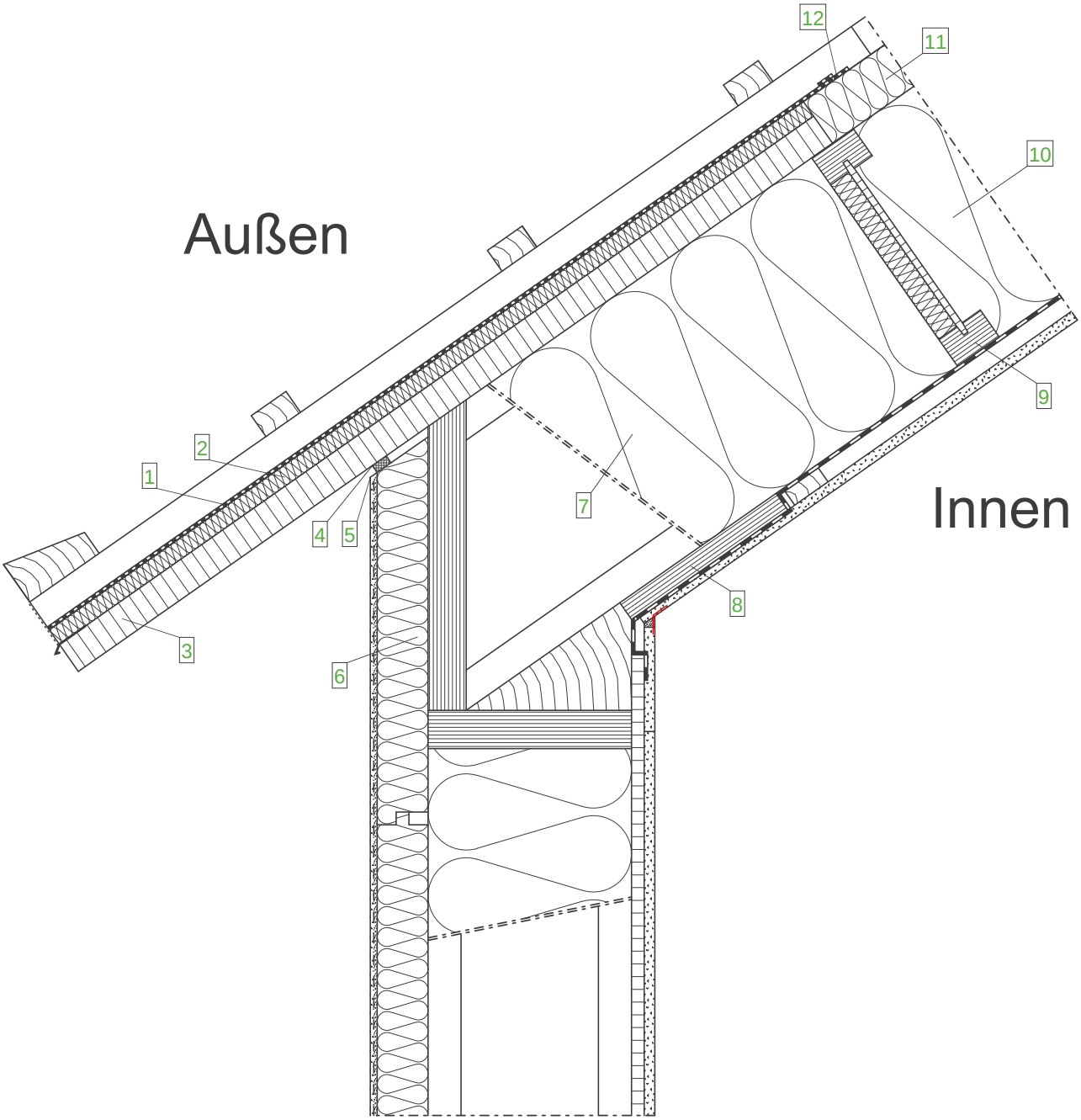

Wandaufbau (AW)
(von innen nach außen)

- GKB- Platte
- OSB- Platte, luftdicht verklebt
- STEICOflex/ zell/ floc STEICOwall
- STEICOprotect/ STEICOprotect dry
- Zugelassenes Putzsystem

Dachaufbau
(von innen nach außen)

- GKB- Platte
- Lattung
- Dampfbremse
- STEICOflex/ zell/ floc STEICOjoist
- STEICOuniversal
- Konterlattung
- Traglattung
- Dacheindeckung

Legende:

1	STEICOmulti UDB (nur im Traufbereich)
2	STEICOuniversal 22 mm, bauseits montiert
3	STEICO LVL-X 39 mm mit Oberflächenbehandlung, bauseits angebrachte Vordachplatte
4	Fugendichtband
5	Kellenschnitt
6	STEICOprotect/ STEICOprotect dry, bauseits eingepasst
7	STEICOflex im Montageraum
8	STEICO LVL-X Schubknagge
9	Stegträger als Ausfachung
10	STEICOflex/ zell/ floc im Gefachbereich
11	STEICOuniversal 60 mm, werkseitig montiert
12	STEICOmulti tape + STEICOmulti primer

Wichtiger Hinweis:
Die vorstehende Abbildung stellt lediglich einen Planungsvorschlag dar. Anwendbarkeit, Vollständigkeit und Übereinstimmung mit dem jeweils geltenden Stand der Technik sind vom Verarbeiter / Kunden eigenverantwortlich zu prüfen. In keinem Fall kann dieser Planungsvorschlag individuelle planerische Detailvorgaben ersetzen.

Dach - Übergänge - Traufe, STEICO LVL Vordachplatte (Ohne Aufdopplung)		
Datum: 02-04-2015	Detailnummer: AW-WDVS-HRB-6-10	
Änderung: 23-08-2017	Bearbeiter: A. Luz	Maßstab: 1 : 7.5

STEICO natürlich besser dämmen

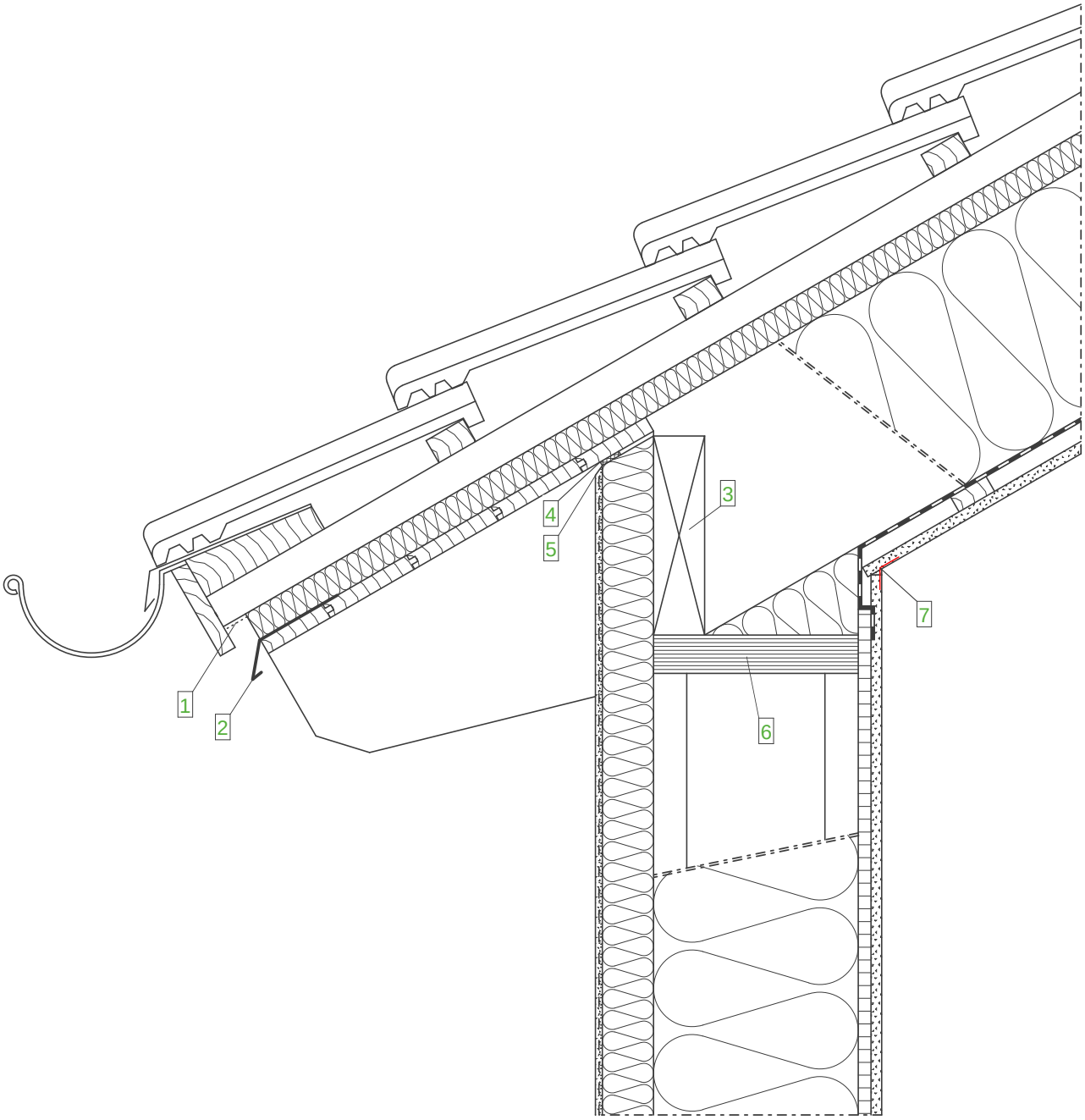

Wandaufbau (AW)
(von innen nach außen)

- GKB- Platte
- OSB- Platte, luftdicht verklebt
- STEICOflex/ zell/ floc STEICOwall
- STEICOprotect/ STEICOprotect dry
- Zugelassenes Putzsystem

Dachaufbau
(von innen nach außen)

- GKB- Platte
- Lattung
- Dampfbremse
- STEICOflex/ zell/ floc Vollholzsparren (BSH)
- STEICOuniversal
- Konterlattung
- Traglattung
- Dacheindeckung

Legende:

1	Insektenschutzgitter
2	Tropfblech
3	Bohle zwischen den Sparren
4	Fugendichtband
5	Kellenschnitt
6	STEICO LVL Furnierschichtholz
7	Papierfugenbewehrungsstreifen

Wichtiger Hinweis:
Die vorstehende Abbildung stellt lediglich einen Planungsvorschlag dar. Anwendbarkeit, Vollständigkeit und Übereinstimmung mit dem jeweils geltenden Stand der Technik sind vom Verarbeiter / Kunden eigenverantwortlich zu prüfen. In keinem Fall kann dieser Planungsvorschlag individuelle planerische Detailvorgaben ersetzen.

Dach - Übergänge - Traufe, Vollholzsparren, WDVS zwischen den Sparren		
Datum: 02-04-2015	Detailnummer: AW-WDVS-HRB-6-30	
Änderung: 23-08-2017	Bearbeiter: A. Luz	Maßstab: 1 : 7.5

STEICO natürlich besser dämmen

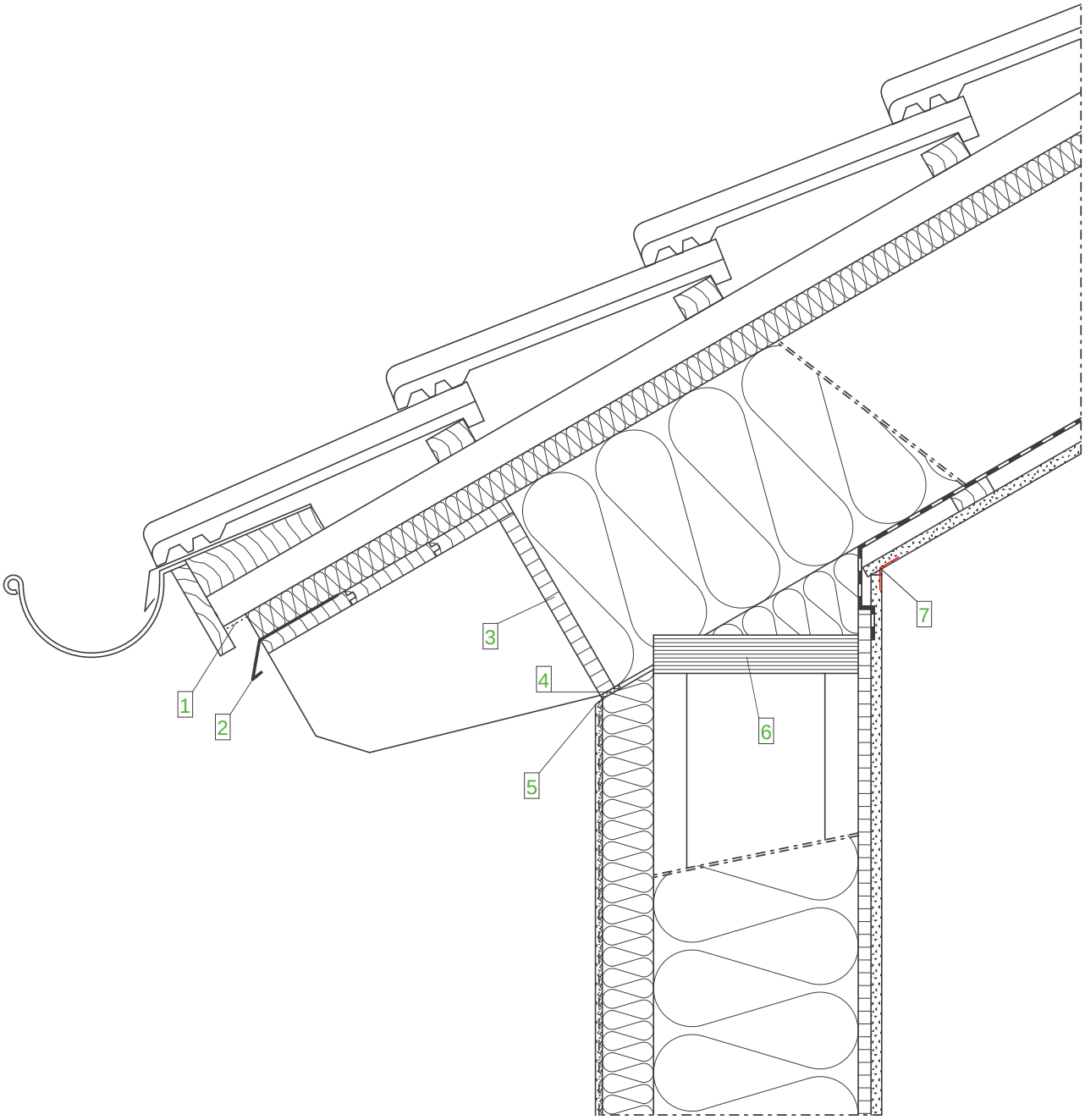

Wandaufbau (AW)
(von innen nach außen)

- GKB- Platte
- OSB- Platte, luftdicht verklebt
- STEICOflex/ zell/ floc STEICOwall
- STEICOprotect/ STEICOprotect dry
- Zugelassenes Putzsystem

Dachaufbau
(von innen nach außen)

- GKB- Platte
- Lattung
- Dampfbremse
- STEICOflex/ zell/ floc Vollholzsparren (BSH)
- STEICOuniversal
- Konterlattung
- Traglattung
- Dacheindeckung

Legende:

1	Insektenschutzgitter
2	Tropfblech
3	Stellbrett (in den Sparren eingenutet)
4	Fugendichtband
5	Kellenschnitt
6	STEICO LVL Furnierschichtholz
7	Papierfugenbewehrungsstreifen

Wichtiger Hinweis:
Die vorstehende Abbildung stellt lediglich einen Planungsvorschlag dar. Anwendbarkeit, Vollständigkeit und Übereinstimmung mit dem jeweils geltenden Stand der Technik sind vom Verarbeiter / Kunden eigenverantwortlich zu prüfen. In keinem Fall kann dieser Planungsvorschlag individuelle planerische Detailvorgaben ersetzen.

Dach - Übergänge - Traufe, Vollholzsparren mit Stellbrett		
Datum: 02-04-2015	Detailnummer: AW-WDVS-HRB-6-40	
Änderung: 23-08-2017	Bearbeiter: A. Luz	Maßstab: 1 : 7.5

STEICO natürlich besser dämmen

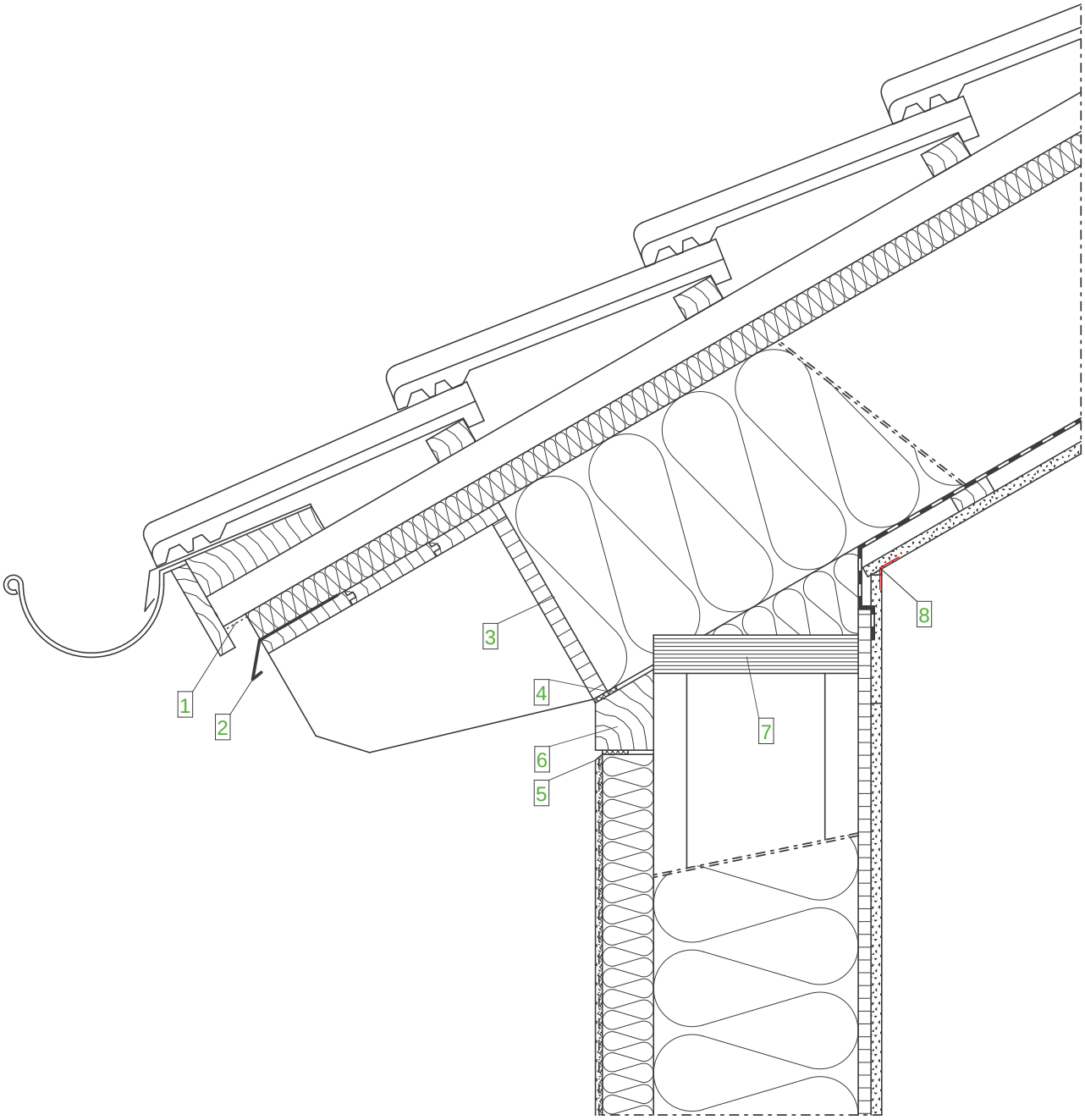

Wandaufbau (AW)
(von innen nach außen)

- GKB- Platte
- OSB- Platte, luftdicht verklebt
- STEICOflex/ zell/ floc STEICOwall
- STEICOprotect/ STEICOprotect dry
- Zugelassenes Putzsystem

Dachaufbau
(von innen nach außen)

- GKB- Platte
- Lattung
- Dampfbremse
- STEICOflex/ zell/ floc Vollholzsparren (BSH)
- STEICOuniversal
- Konterlattung
- Traglattung
- Dacheindeckung

Legende:

1	Insektenschutzgitter
2	Tropfblech
3	Stellbrett (in den Sparren eingenutet)
4	Fugendichtband
5	Kellenschnitt
6	Abschlussholz
7	STEICO LVL Furnierschichtholz
8	Papierfugenbewehrungsstreifen

Wichtiger Hinweis:
Die vorstehende Abbildung stellt lediglich einen Planungsvorschlag dar. Anwendbarkeit, Vollständigkeit und Übereinstimmung mit dem jeweils geltenden Stand der Technik sind vom Verarbeiter / Kunden eigenverantwortlich zu prüfen. In keinem Fall kann dieser Planungsvorschlag individuelle planerische Detailvorgaben ersetzen.

Dach - Übergänge - Traufe, mit Abschlussholz (Elementfertigung)		
Datum: 02-04-2015	Detailnummer: AW-WDVS-HRB-6-50	
Änderung: 23-08-2017	Bearbeiter: A. Luz	Maßstab: 1 : 7.5

STEICO natürlich besser dämmen

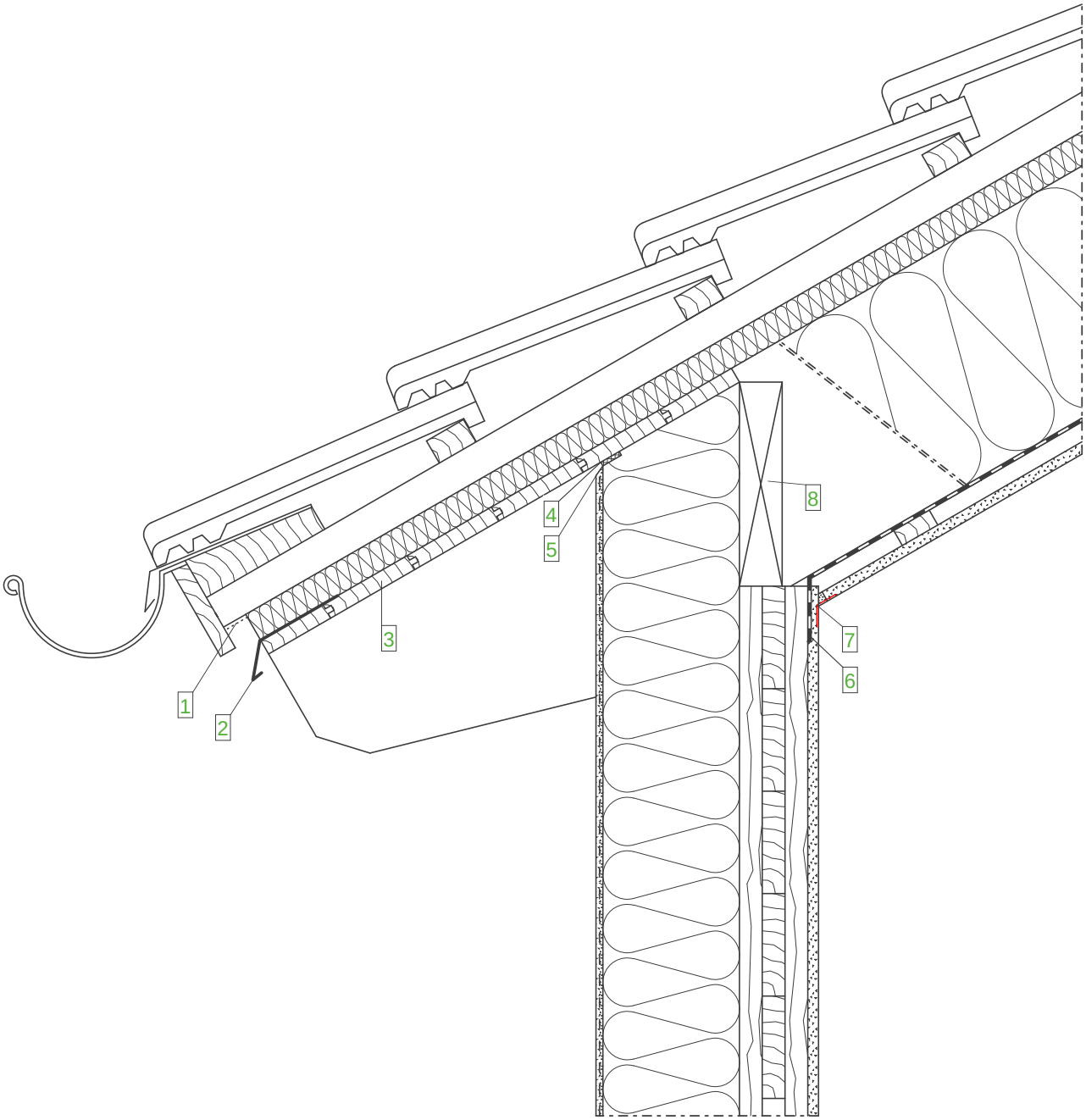

Wandaufbau (AW)
(von innen nach außen)

- GKB-Platte
- Massivholzwand, im Anschlussbereich luftdicht verklebt
- STEICOprotect/ STEICOprotect dry, befestigt mit Tellerbefestiger
- Zugelassenes Putzsystem

Dachaufbau
(von innen nach außen)

- GKB- Platte
- Lattung
- Dampfbremse
- STEICOflex/ zell/ floc Vollholzsparren (BSH)
- STEICOuniversal
- Konterlattung
- Traglattung
- Dacheindeckung

Legende:

1	Insektenschutzgitter
2	Tropfblech
3	Sichtbare Traufschalung
4	Fugendichtband
5	Kellenschnitt
6	Klebeband STEICOmulti tape
7	Papierfugenbewehrungsstreifen
8	Bohle zwischen den Sparren

Wichtiger Hinweis:
Die vorstehende Abbildung stellt lediglich einen Planungsvorschlag dar. Anwendbarkeit, Vollständigkeit und Übereinstimmung mit dem jeweils geltenden Stand der Technik sind vom Verarbeiter / Kunden eigenverantwortlich zu prüfen. In keinem Fall kann dieser Planungsvorschlag individuelle planerische Detailvorgaben ersetzen.

Dach - Übergänge - Traufe, Vollholzsparren, WDVS zwischen den Sparren		
Datum: 02-04-2015	Detailnummer: AW-WDVS-MHG-6-20	
Änderung: 27-09-2017	Bearbeiter: A. Luz	Maßstab: 1 : 7.5

STEICO natürlich besser dämmen

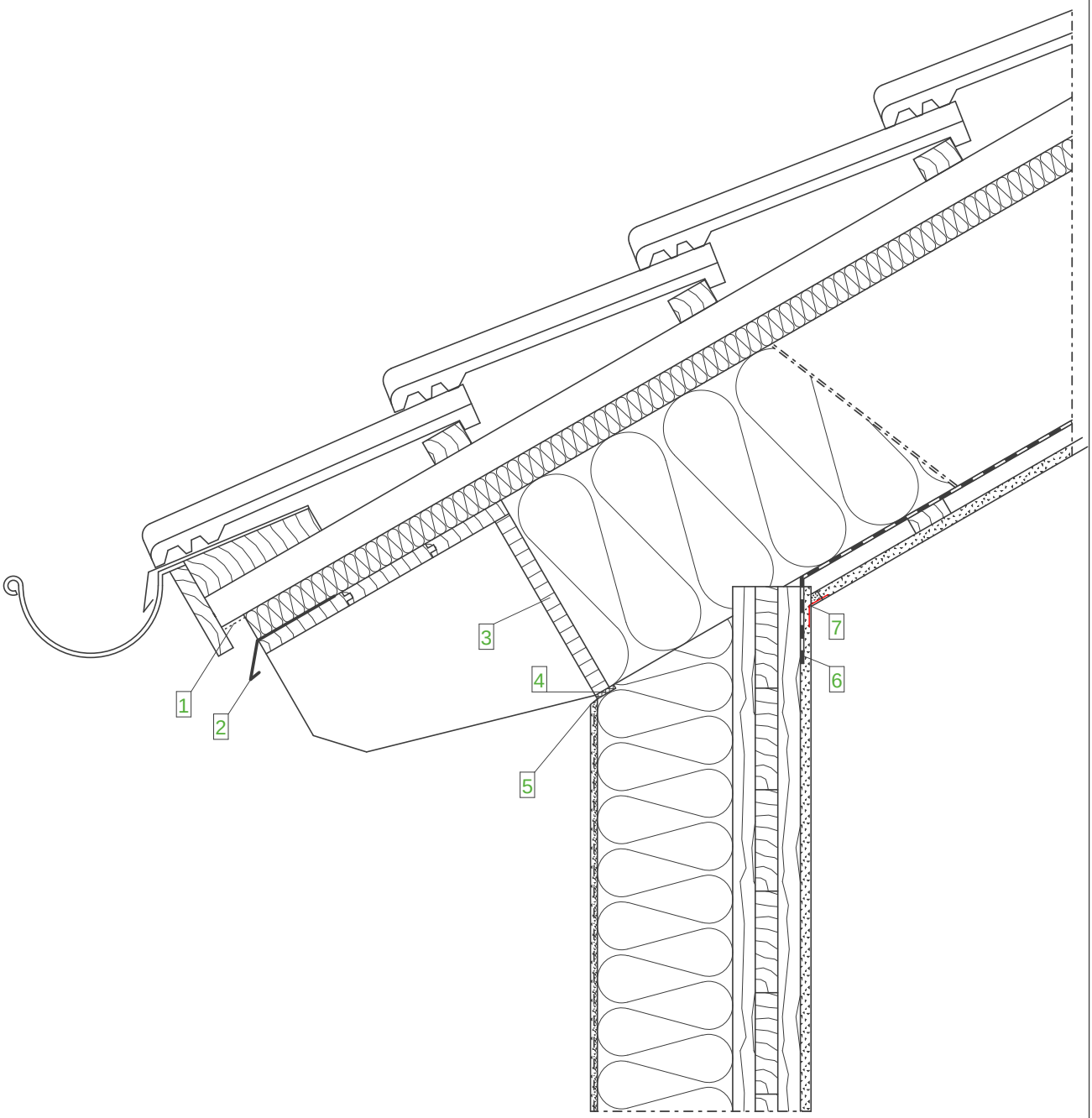

Wandaufbau (AW)
(von innen nach außen)

- GKB-Platte
- Massivholzwand, im Anschlussbereich luftdicht verklebt
- STEICOprotect/ STEICOprotect dry, befestigt mit Tellerbefestiger
- Zugelassenes Putzsystem

Dachaufbau
(von innen nach außen)

- GKB- Platte
- Lattung
- Dampfbremse
- STEICOflex/ zell/ floc Vollholzsparren (BSH)
- STEICOuniversal
- Konterlattung
- Traglattung
- Dacheindeckung

Legende:

1	Insektenschutzgitter
2	Tropfblech
3	Stellbrett (in den Sparren eingenutet)
4	Fugendichtband
5	Kellenschnitt
6	Klebeband STEICOmulti tape
7	Papierfugenbewehrungsstreifen

Wichtiger Hinweis:
Die vorstehende Abbildung stellt lediglich einen Planungsvorschlag dar. Anwendbarkeit, Vollständigkeit und Übereinstimmung mit dem jeweils geltenden Stand der Technik sind vom Verarbeiter / Kunden eigenverantwortlich zu prüfen. In keinem Fall kann dieser Planungsvorschlag individuelle planerische Detailvorgaben ersetzen.

Dach - Übergänge - Traufe, Vollholzsparren mit Stellbrett		
Datum: 02-04-2015	Detailnummer: AW-WDVS-MHG-6-30	
Änderung: 27-09-2017	Bearbeiter: A. Luz	Maßstab: 1 : 7.5

STEICO natürlich besser dämmen

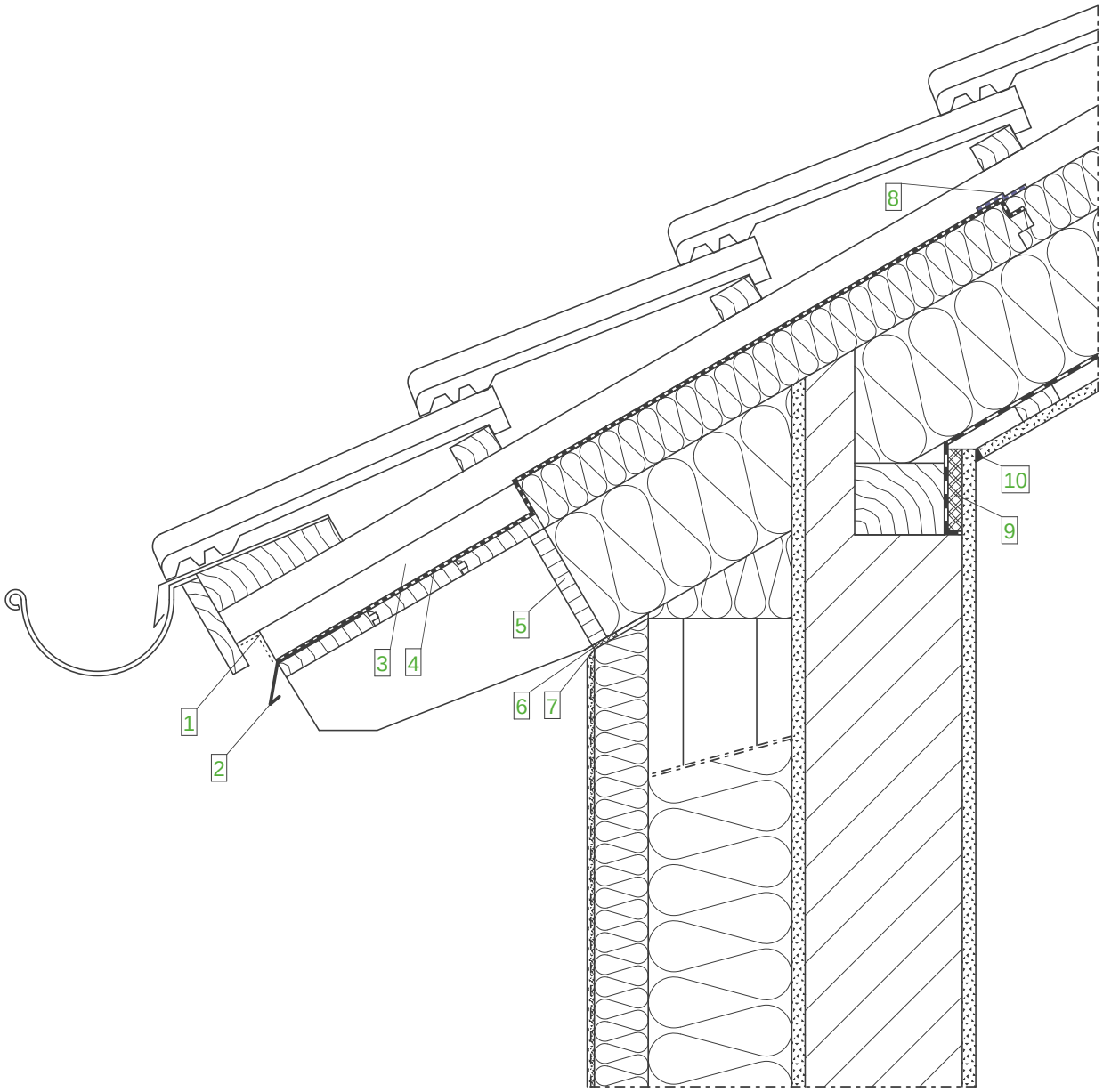

Wandaufbau (AW)
(von innen nach außen)

- Putzschicht
- Mauerwerk
- Putzschicht
- STEICOwall optional KVH STEICOflex/ zell/ floc
- STEICOprotect/ STEICOprotect dry
- Zugelassenes Putzsystem

Dachaufbau
(von innen nach außen)

- GKB- Platte
- Lattung
- Dampfbremse
- STEICOflex/ zell/ floc Vollholzsparren
- STEICOuniversal
- Konterlattung
- Traglattung
- Dacheindeckung

Legende:

1	Insektenschutzgitter
2	Tropfblech
3	Aufdopplung
4	STEICOmulti UDB (nur im Traufbereich)
5	Stellbrett
6	Fugendichtband
7	Kellenschnitt
8	STEICOmulti tape + STEICOmulti primer
9	Putzträgerplatte
10	Dauerelastische Fuge

Wichtiger Hinweis:
Die vorstehende Abbildung stellt lediglich einen Planungsvorschlag dar. Anwendbarkeit, Vollständigkeit und Übereinstimmung mit dem jeweils geltenden Stand der Technik sind vom Verarbeiter / Kunden eigenverantwortlich zu prüfen. In keinem Fall kann dieser Planungsvorschlag individuelle planerische Detailvorgaben ersetzen.

Dach - Übergänge - Traufe, Vollholzsparren mit Stellbrett		
Datum: 02-04-2015	Detailnummer: AW-WDVS-MWHU-6-10	
Änderung: 23-08-2017	Bearbeiter: A. Luz	Maßstab: 1 : 7.5

STEICO natürlich besser dämmen

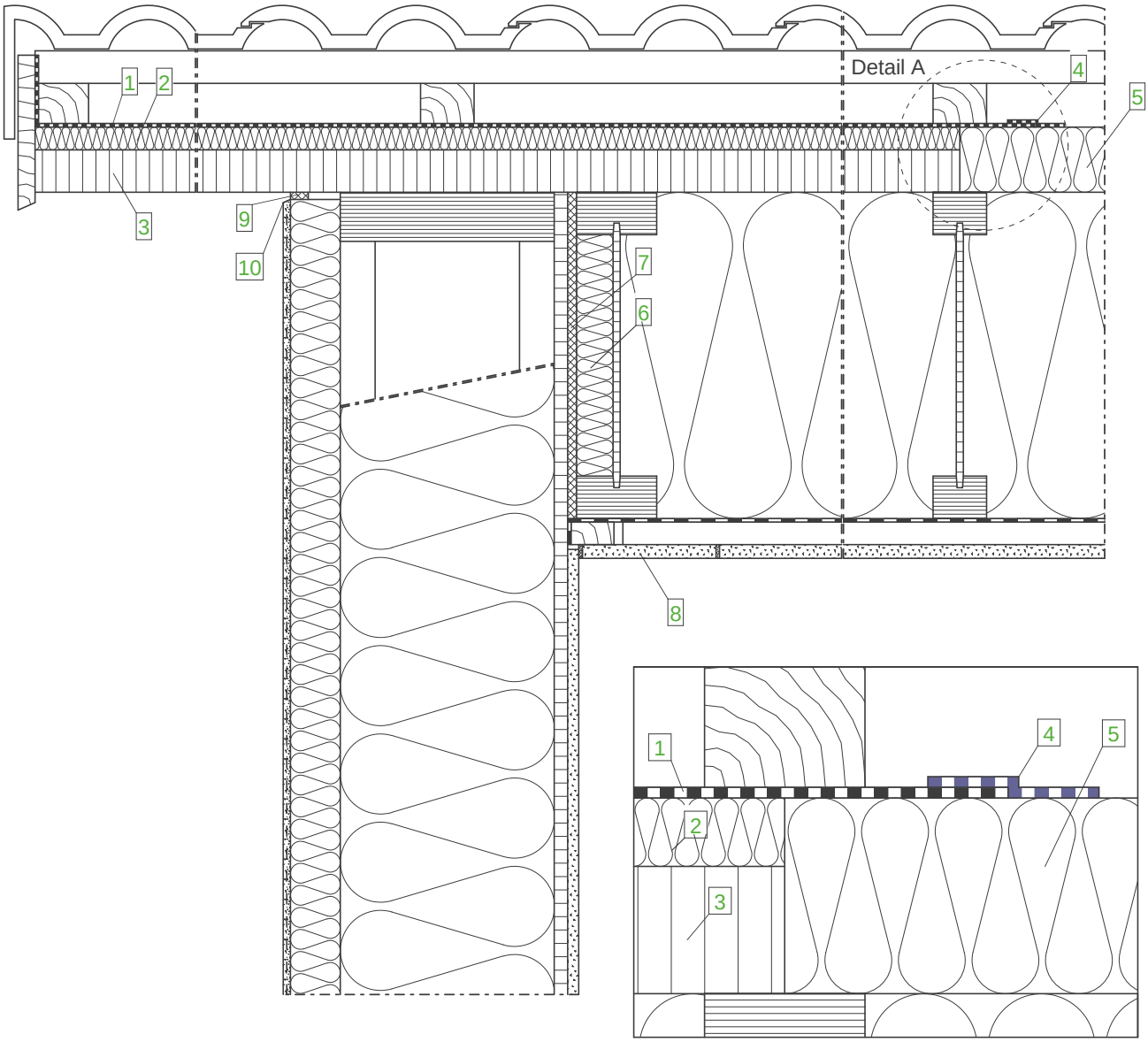

Detail A, M 1:2,5

Wandaufbau (AW)
(von innen nach außen)

- GKB- Platte
- OSB- Platte, luftdicht verklebt
- STEICOflex/ zell/ floc STEICOwall
- STEICOprotect/ STEICOprotect dry
- Zugelassenes Putzsystem

Dachaufbau
(von innen nach außen)

- GKB- Platte
- Lattung
- Dampfbremse
- STEICOflex/ zell/ floc STEICOjoist
- STEICOuniversal
- Konterlattung
- Traglattung
- Dacheindeckung

Legende:

1	STEICOmulti UDB (nur im Ortgangbereich)
2	STEICOuniversal 22 mm
3	STEICO LVL-X 39 mm mit Oberflächenbehandlung
4	STEICOmulti tape + STEICOmulti primer
5	STEICOuniversal 60 mm auf der Dachfläche
6	Stegdämmung
7	Weiche Anschlussdämmung
8	Montagedeckel
9	Fugendichtband
10	Kellenschnitt

Wichtiger Hinweis:
Die vorstehende Abbildung stellt lediglich einen Planungsvorschlag dar. Anwendbarkeit, Vollständigkeit und Übereinstimmung mit dem jeweils geltenden Stand der Technik sind vom Verarbeiter / Kunden eigenverantwortlich zu prüfen. In keinem Fall kann dieser Planungsvorschlag individuelle planerische Detailvorgaben ersetzen.

Dach - Übergänge - Ortgang, STEICO LVL Vordachplatte (Ohne Aufdopplung)		
Datum: 02-04-2015	Detailnummer: AW-WDVS-HRB-6-60	
Änderung: 23-08-2017	Bearbeiter: A. Luz	Maßstab: 1 : 7.5

STEICO natürlich besser dämmen

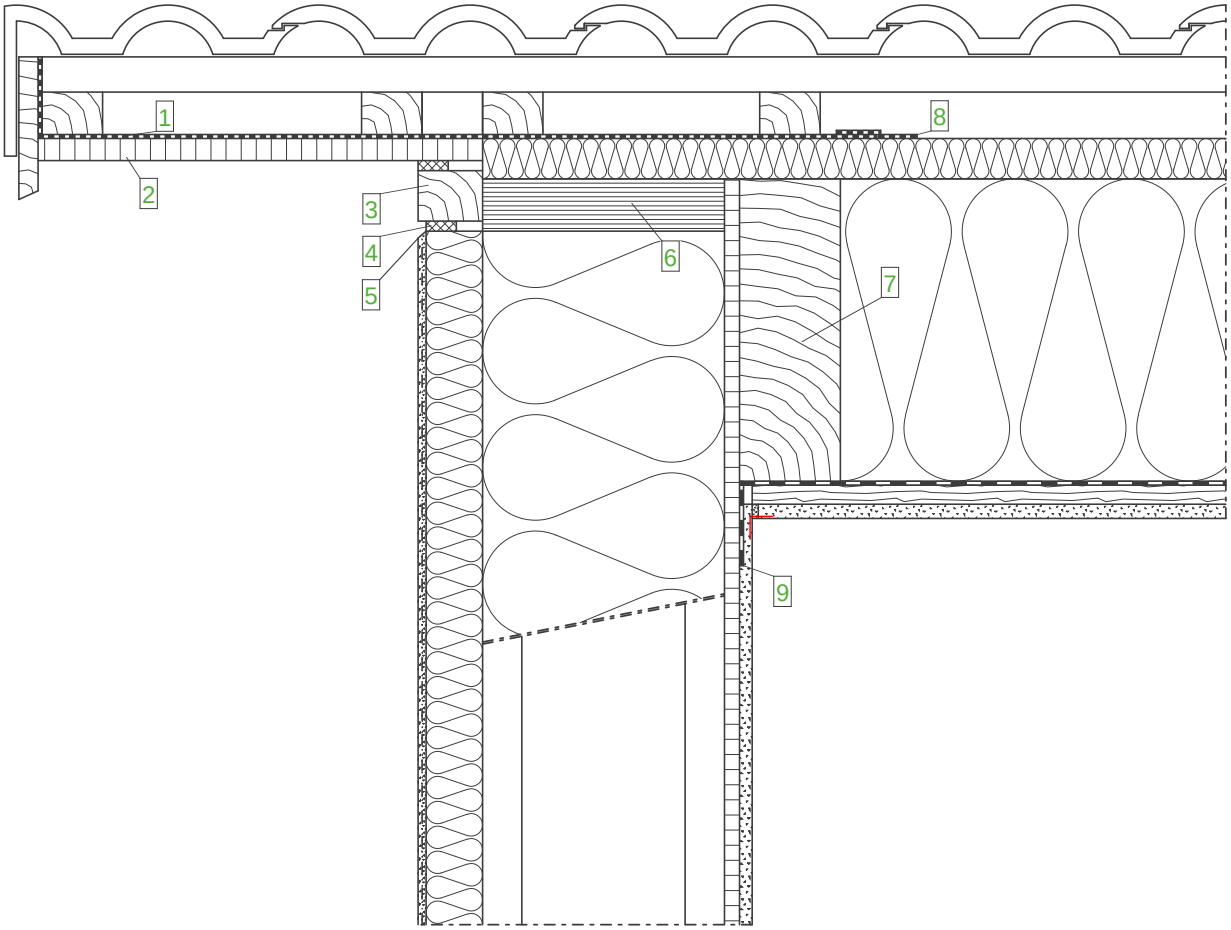

Wandaufbau (AW)
(von innen nach außen)

- GKB- Platte
- OSB- Platte, luftdicht verklebt
- STEICOflex/ zell/ floc STEICOwall
- STEICOprotect/ STEICOprotect dry
- Zugelassenes Putzsystem

Dachaufbau
(von innen nach außen)

- GKB- Platte
- Lattung
- Dampfbremse
- STEICOflex/ zell/ floc Vollholzsparren (BSH)
- STEICOuniversal
- Konterlattung
- Traglattung
- Dacheindeckung

Legende:

1	STEICOmulti UDB (nur im Ortgangbereich)
2	Sichtbares Hängebrett
3	Abschlussholz
4	Fugendichtband
5	Kellenschnitt
6	STEICO LVL Furnierschichtholz
7	Vollholzsparren oder wahlweise STEICOjoist Stegträger
8	STEICOmulti tape + STEICOmulti primer
9	STEICOmulti tape

Wichtiger Hinweis:
Die vorstehende Abbildung stellt lediglich einen Planungsvorschlag dar. Anwendbarkeit, Vollständigkeit und Übereinstimmung mit dem jeweils geltenden Stand der Technik sind vom Verarbeiter / Kunden eigenverantwortlich zu prüfen. In keinem Fall kann dieser Planungsvorschlag individuelle planerische Detailvorgaben ersetzen.

Dach - Übergänge - Ortgang, mit Abschlussholz (Elementierung)		
Datum: 02-04-2015	Detailnummer: AW-WDVS-HRB-6-80	
Änderung: 23-08-2017	Bearbeiter: A. Luz	Maßstab: 1 : 7.5

STEICO natürlich besser dämmen

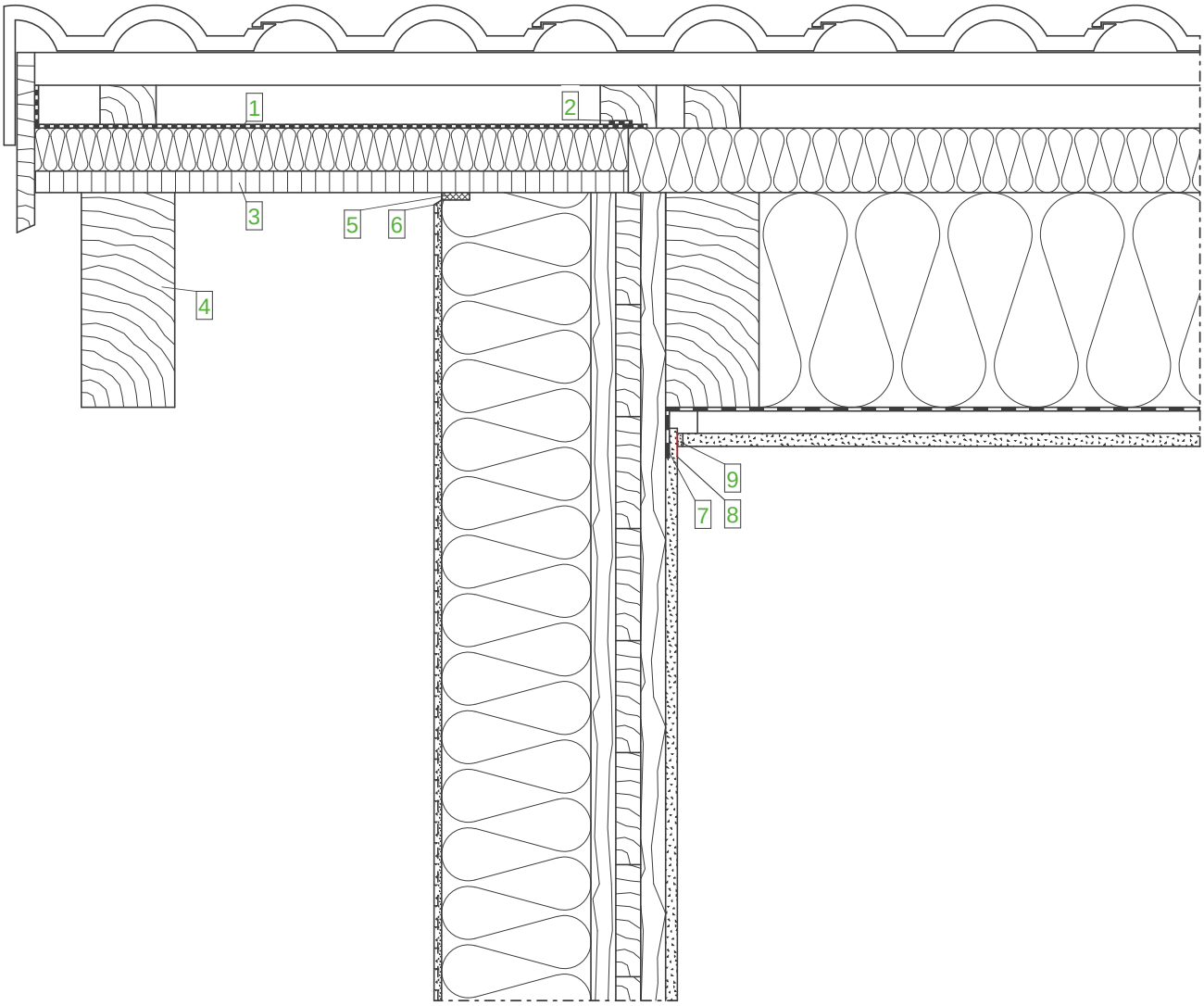

Wandaufbau (AW)
(von innen nach außen)

- GKB-Platte
- Massivholzwand, im Anschlussbereich luftdicht verklebt
- STEICOprotect/ STEICOprotect dry, befestigt mit Tellerbefestiger
- Zugelassenes Putzsystem

Dachaufbau
(von innen nach außen)

- GKB- Platte
- Lattung
- Dampfbremse
- STEICOflex/ zell/ floc Vollholzsparren
- STEICOuniversal
- Konterlattung
- Traglattung
- Dacheindeckung

Legende:

1	STEICOmulti UDB (nur im Ortgangbereich)
2	STEICOmulti tape + STEICOmulti primer
3	Sichtbare Fichte-Dreischichtplatte
4	Sichtbarer Vordachsparren
5	Fugendichtband
6	Kellenschnitt
7	Klebeband STEICOmulti tape
8	Trennstreifen
9	Fugenspachtel

Wichtiger Hinweis:
Die vorstehende Abbildung stellt lediglich einen Planungsvorschlag dar. Anwendbarkeit, Vollständigkeit und Übereinstimmung mit dem jeweils geltenden Stand der Technik sind vom Verarbeiter / Kunden eigenverantwortlich zu prüfen. In keinem Fall kann dieser Planungsvorschlag individuelle planerische Detailvorgaben ersetzen.

Dach - Übergänge - Ortgang, sichtbarer Vordachsparren		
Datum: 02-04-2015	Detailnummer: AW-WDVS-MHG-6-50	
Änderung: 27-09-2017	Bearbeiter: A. Luz	Maßstab: 1 : 7.5

STEICO natürlich besser dämmen

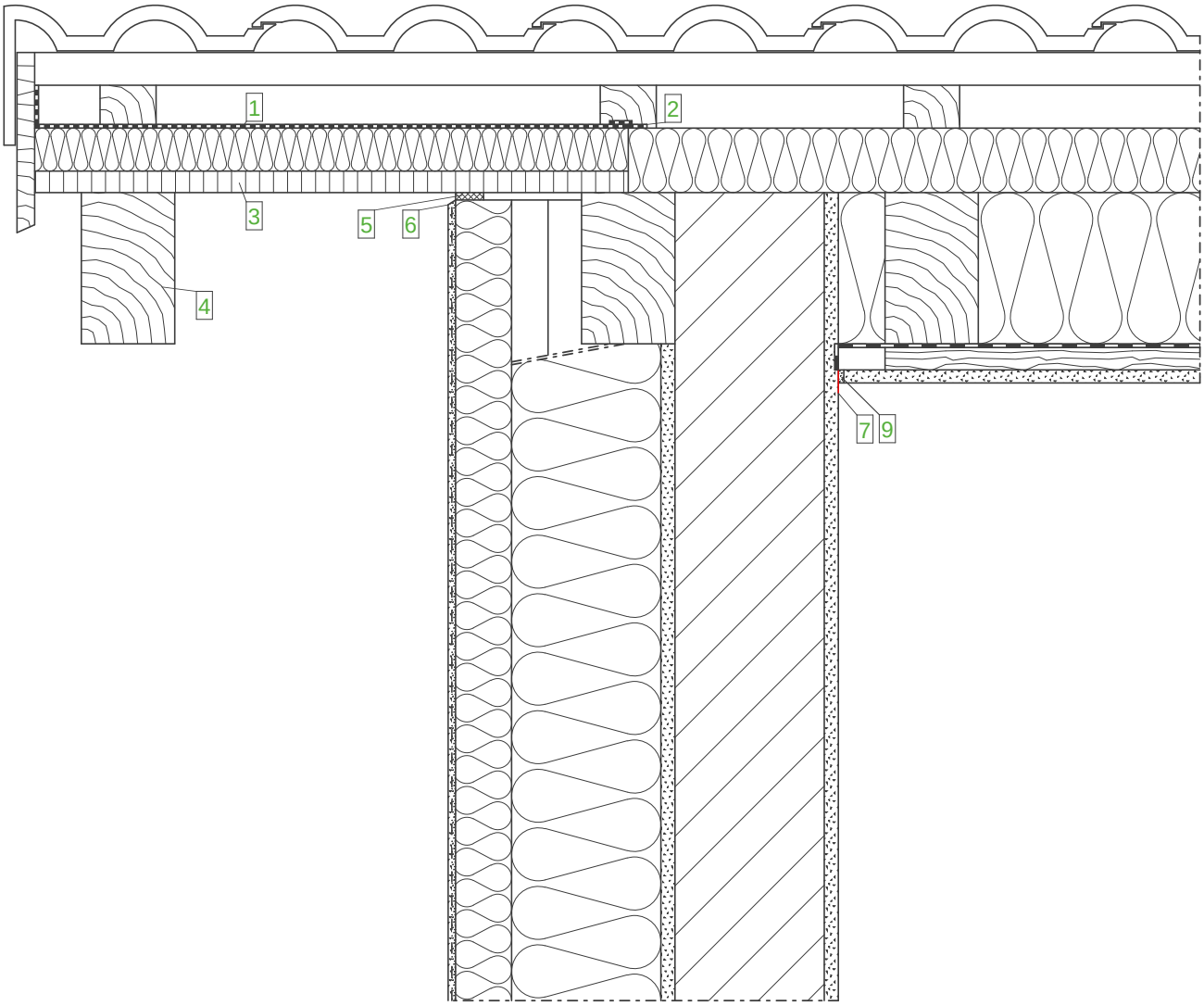

Wandaufbau (AW)
(von innen nach außen)

- Putzschicht
- Mauerwerk
- Putzschicht
- STEICOwall optional KVH STEICOflex/ zell/ floc
- STEICOprotect/ STEICOprotect dry
- Zugelassenes Putzsystem

Dachaufbau
(von innen nach außen)

- GKB- Platte
- Lattung
- Dampfbremse
- STEICOflex/ zell/ floc Vollholzsparren
- STEICOuniversal
- Konterlattung
- Traglattung
- Dacheindeckung

Legende:

1	STEICOmulti UDB (nur im Ortgangbereich)
2	STEICOmulti tape + STEICOmulti primer
3	Sichtbare Fichte-Dreischichtplatte
4	Sichtbarer Vordachsparren
5	Fugendichtband
6	Kellenschnitt
7	Trennstreifen
8	Fugenspachtel

Wichtiger Hinweis:
Die vorstehende Abbildung stellt lediglich einen Planungsvorschlag dar. Anwendbarkeit, Vollständigkeit und Übereinstimmung mit dem jeweils geltenden Stand der Technik sind vom Verarbeiter / Kunden eigenverantwortlich zu prüfen. In keinem Fall kann dieser Planungsvorschlag individuelle planerische Detailvorgaben ersetzen.

Dach - Übergänge - Ortgang, sichtbarer Vordachsparren		
Datum: 02-04-2015	Detailnummer: AW-WDVS-MWHU-6-20	
Änderung: 23-08-2017	Bearbeiter: A. Luz	Maßstab: 1 : 7.5

STEICO natürlich besser dämmen

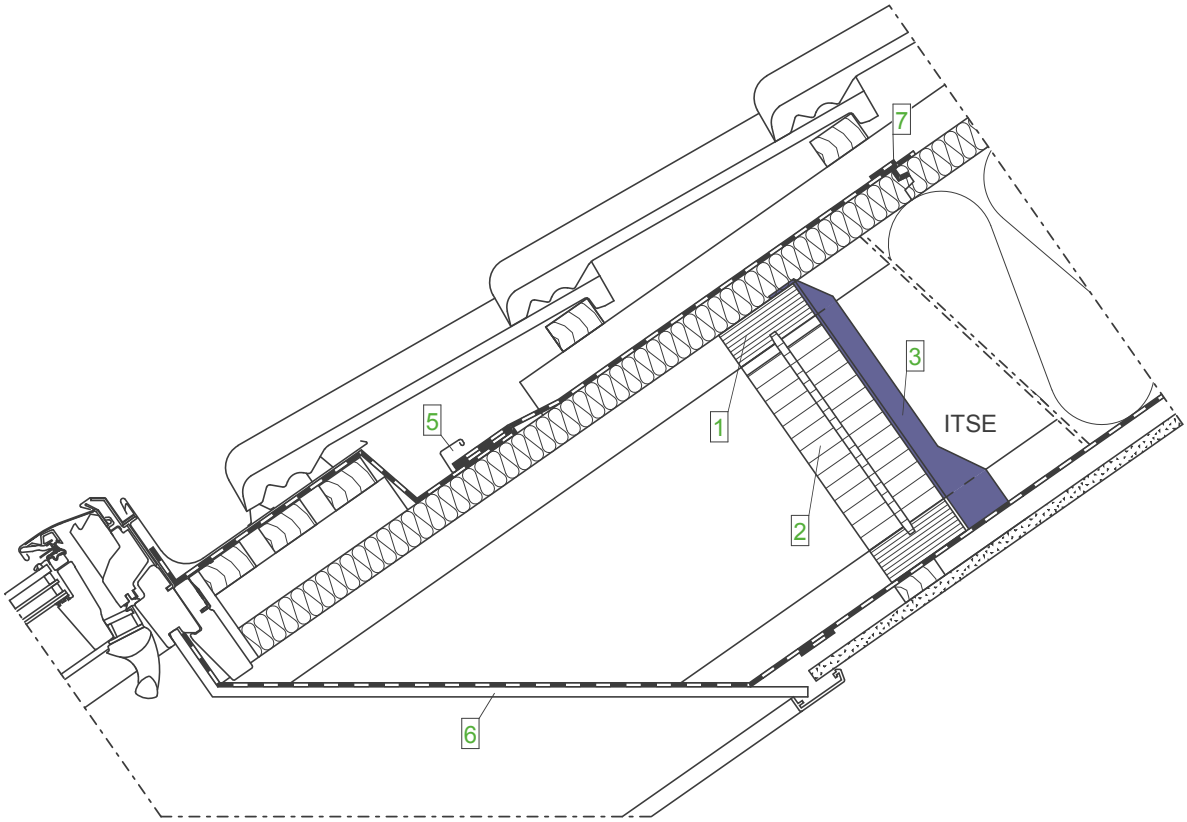

Anschluss
Wechsel an Sparren

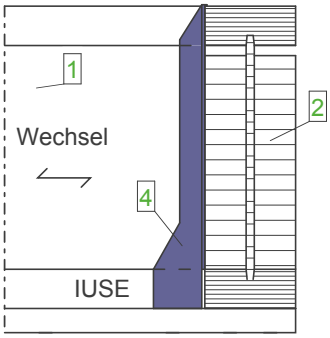

Untersicht M 1:10

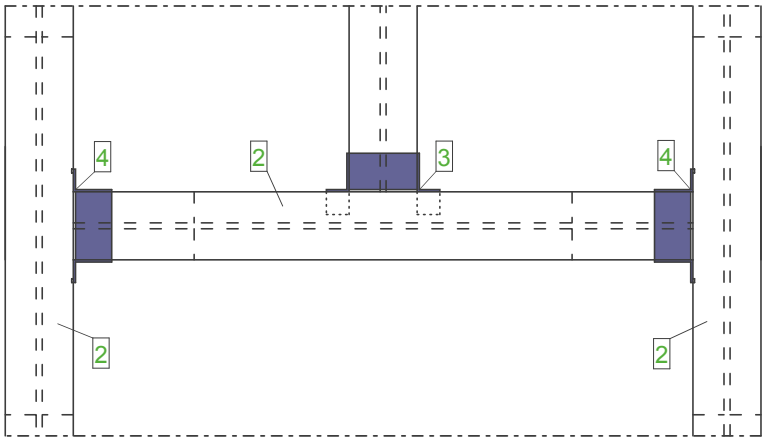

Dachaufbau
(von innen nach außen)

- GKB- Platte
- Lattung
- Dampfbremse
- STEICOflex/ zell/ floc STEICOjoist
- STEICOuniversal
- Konterlattung
- Traglattung
- Dacheindeckung

Legende:

1	Wechsel Stegträger STEICOjoist
2	Füllholz
3	Blechformteil Simpson Strong-Tie ITSE
4	Blechformteil Simpson Strong-Tie IUSE
5	Anschlussschürze und Wasserablaufrinne
6	Innenfutter Dachfenster
7	STEICOmulti tape + STEICOmulti primer

Wichtiger Hinweis:
Die vorstehende Abbildung stellt lediglich einen Planungsvorschlag dar. Anwendbarkeit, Vollständigkeit und Übereinstimmung mit dem jeweils geltenden Stand der Technik sind vom Verarbeiter / Kunden eigenverantwortlich zu prüfen. In keinem Fall kann dieser Planungsvorschlag individuelle planerische Detailvorgaben ersetzen.

DFF - Auswechslung mit Blechformteilen		
Datum: 23-03-2015	Detailnummer: DA-SD-ZSD-4-10	
Änderung: 23-08-2017	Bearbeiter: A. Luz	Maßstab: 1 : 7.5

STEICO natürlich besser dämmen

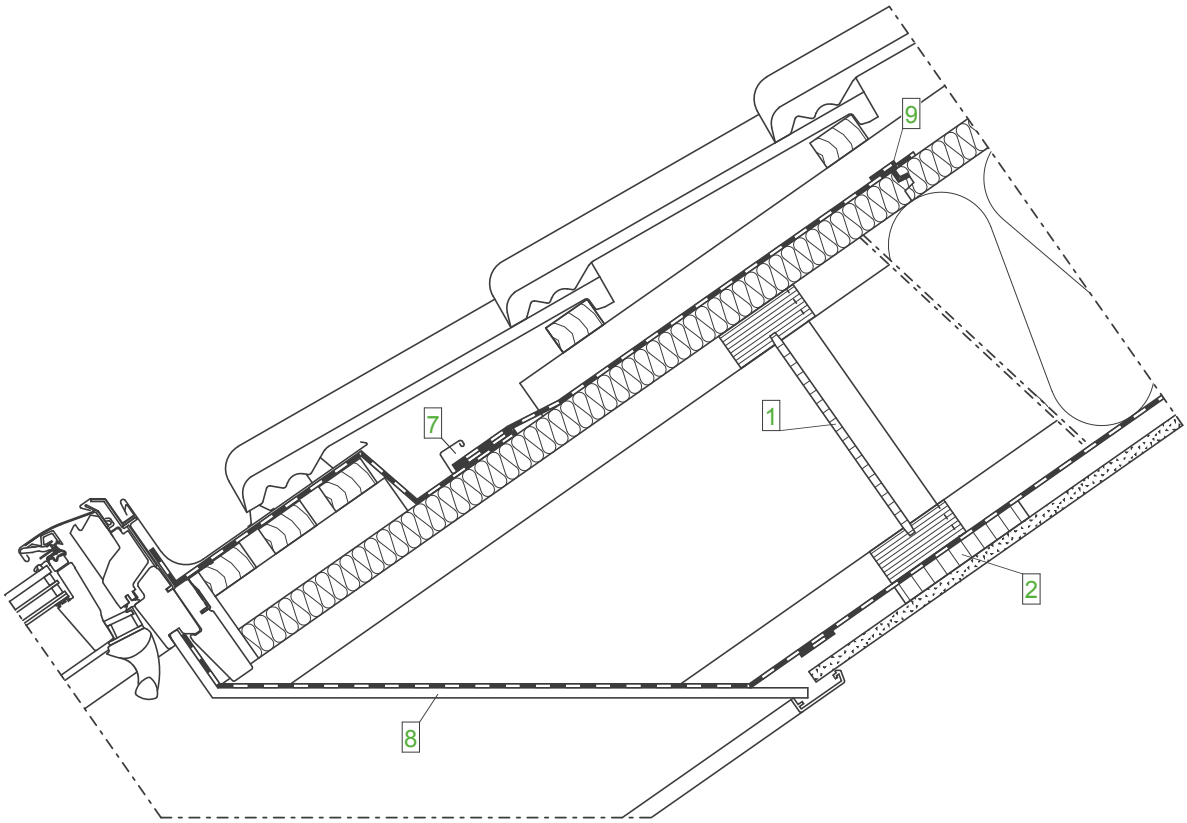

Anschluss
Wechsel an Sparren

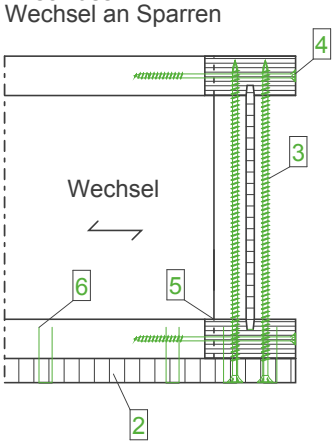

Untersicht M 1:10

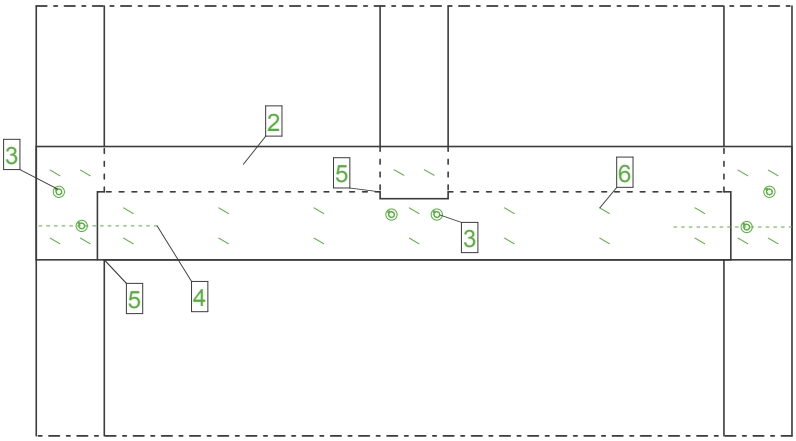

Dachaufbau
(von innen nach außen)

- GKB- Platte
- Lattung
- Dampfbremse
- STEICOflex/ zell/ floc STEICOjoist
- STEICOuniversal
- Konterlattung
- Traglattung
- Dacheindeckung

Legende:

1	Wechsel Stegträger STEICOjoist
2	Furnierschichtholzlasche STEICO LVL-X
3	Vollgewindeschraube, 2 Stück je Anschluss
4	Teilgewindeschraube, nur konstruktiv, 2 Stück je Anschluss
5	Ausklinkung am Sparren
6	Klammern nur konstruktiv
7	Anschlussschürze und Wasserablaufrinne
8	Innenfutter Dachfenster
9	STEICOmulti tape + STEICOmulti primer

Wichtiger Hinweis:
Die vorstehende Abbildung stellt lediglich einen Planungsvorschlag dar. Anwendbarkeit, Vollständigkeit und Übereinstimmung mit dem jeweils geltenden Stand der Technik sind vom Verarbeiter / Kunden eigenverantwortlich zu prüfen. In keinem Fall kann dieser Planungsvorschlag individuelle planerische Detailvorgaben ersetzen.

DFF - Auswechslung ohne Blechformteile		
Datum: 23-03-2015	Detailnummer: DA-SD-ZSD-4-20	
Änderung: 23-08-2017	Bearbeiter: A. Luz	Maßstab: 1 : 7.5

STEICO natürlich besser dämmen

Detail A, M 1:5

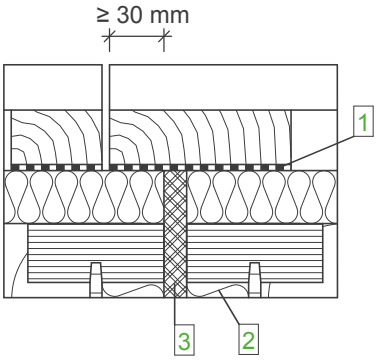

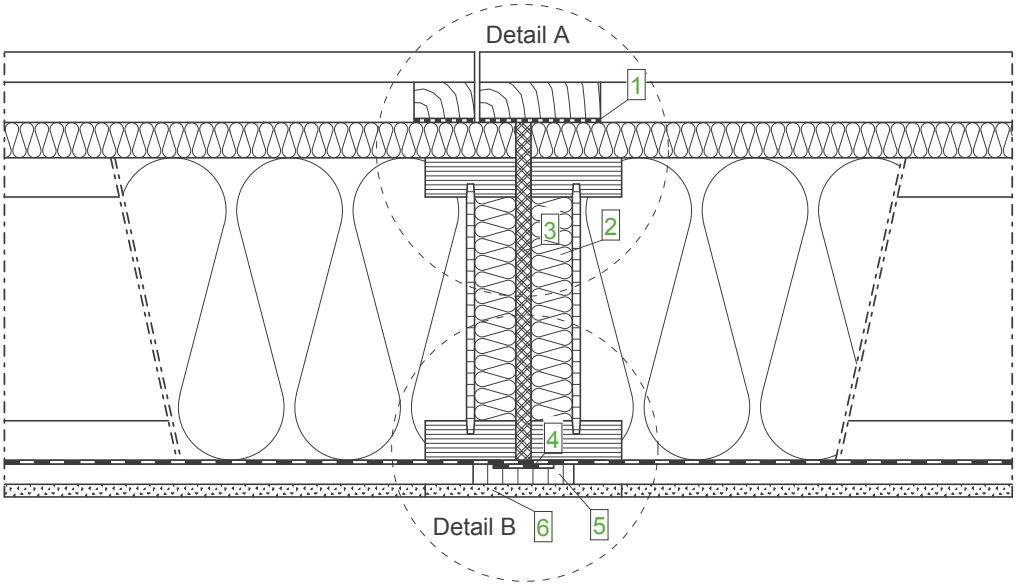

Datail B, M 1:5

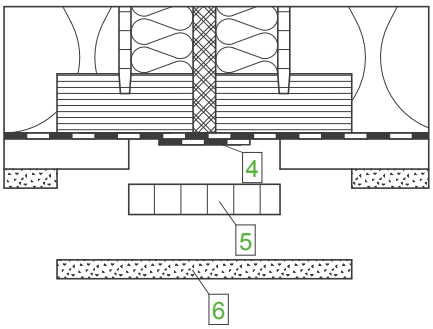

Dachaufbau
(von innen nach außen)

- GKB- Platte
- Lattung
- Dampfbremse
- STEICOflex/ zell/ floc
  STEICOjoist
- STEICOuniversal
- Konterlattung
- Traglattung
- Dacheindeckung

Legende:

1	Nageldichtband
2	Stegdämmung
3	Weiche Anschlussdämmung
4	Klebeband STEICOmulti tape
5	Verbindungslasche STEICO LVL-X Furnierschichtholz
6	Deckel aus Gipsbauplatten

Wichtiger Hinweis:
Die vorstehende Abbildung stellt lediglich einen Planungsvorschlag dar. Anwendbarkeit, Vollständigkeit und Übereinstimmung mit dem jeweils geltenden Stand der Technik sind vom Verarbeiter / Kunden eigenverantwortlich zu prüfen. In keinem Fall kann dieser Planungsvorschlag individuelle planerische Detailvorgaben ersetzen.

Elementstoß - Dachelementstoß		
Datum: 02-04-2015	Detailnummer: DA-SD-ZSD-5-10	
Änderung: 23-08-2017	Bearbeiter: A. Luz	Maßstab: 1 : 7.5

STEICO natürlich besser dämmen

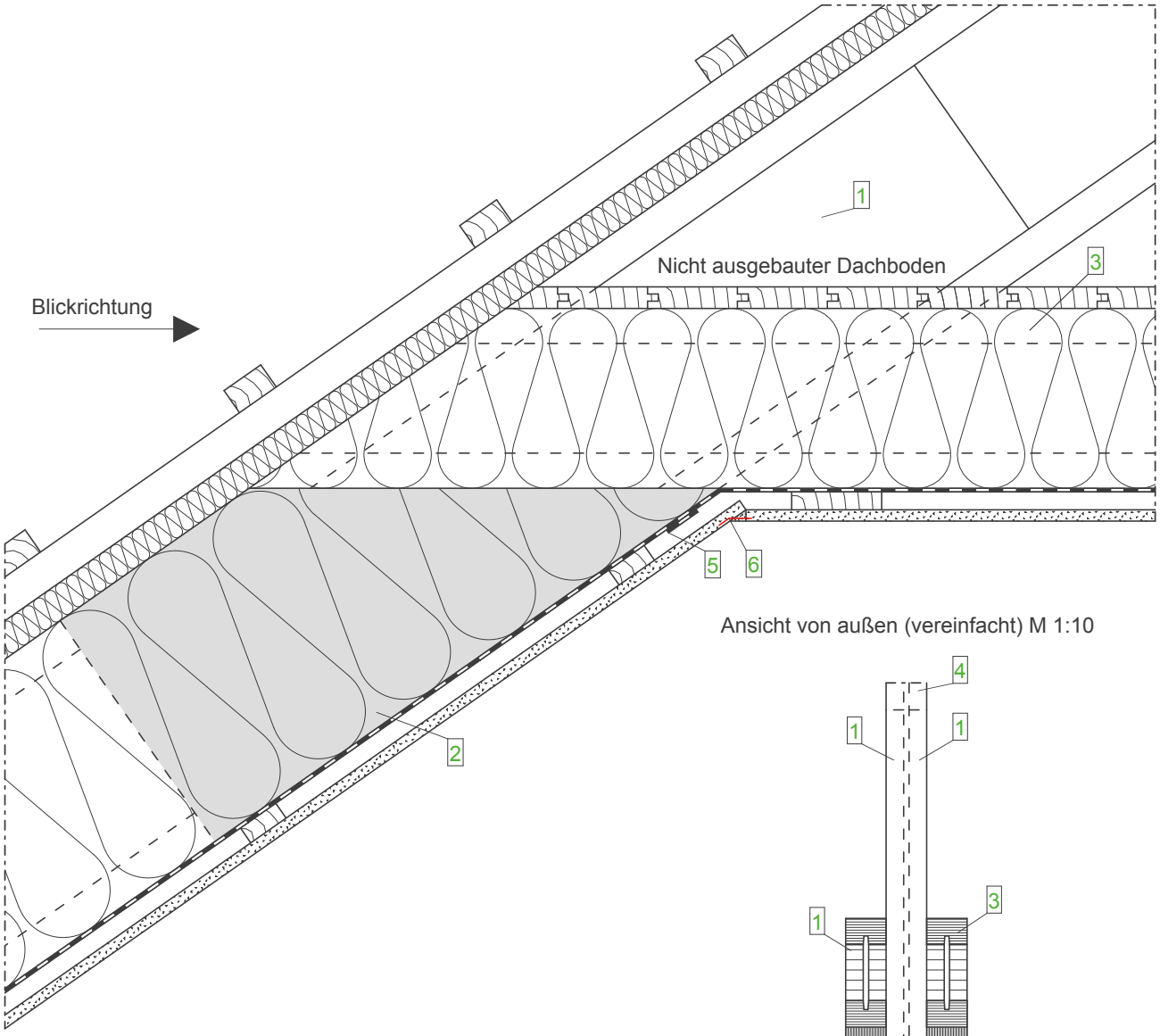

Ansicht von außen (vereinfacht) M 1:10

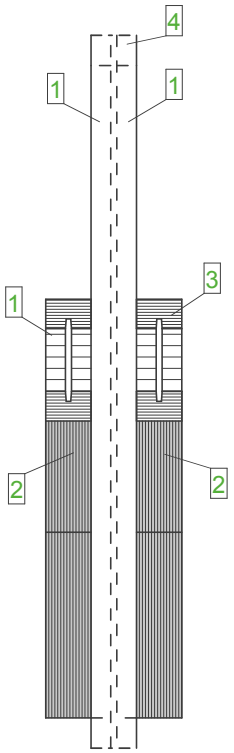

Dachaufbau
(von innen nach außen)

- GKB- Platte
- Lattung
- Dampfbremse
- STEICOflex/ zell/ floc STEICOjoist
- STEICOuniversal
- Konterlattung
- Traglattung
- Dacheindeckung

Zwischendeckenaufbau
(von oben nach unten)

- Dielenboden
- STEICOflex/ zell/ floc STEICOjoist
- Dampfbremse
- Lattung
- GKB- Platte

Legende:

1	Füllholz
2	Furnierschichtholzknagge STEICO LVL als Auflage für Kehlbalken
3	Kehlbalken
4	Sparren, STEICOjoist
5	Abklebung STEICOmulti tape, luftdichter Anschluss
6	Papier-Bewehrungsstreifen

Wichtiger Hinweis:
Die vorstehende Abbildung stellt lediglich einen Planungsvorschlag dar. Anwendbarkeit, Vollständigkeit und Übereinstimmung mit dem jeweils geltenden Stand der Technik sind vom Verarbeiter / Kunden eigenverantwortlich zu prüfen. In keinem Fall kann dieser Planungsvorschlag individuelle planerische Detailvorgaben ersetzen.

Kehlbalkenanschluss		
Datum: 23-03-2015	Detailnummer: DA-SD-ZSD-6-10	
Änderung: 23-08-2017	Bearbeiter: A. Luz	Maßstab: 1 : 7.5

STEICO natürlich besser dämmen

Detail A, M 1:1

Außen

Innen

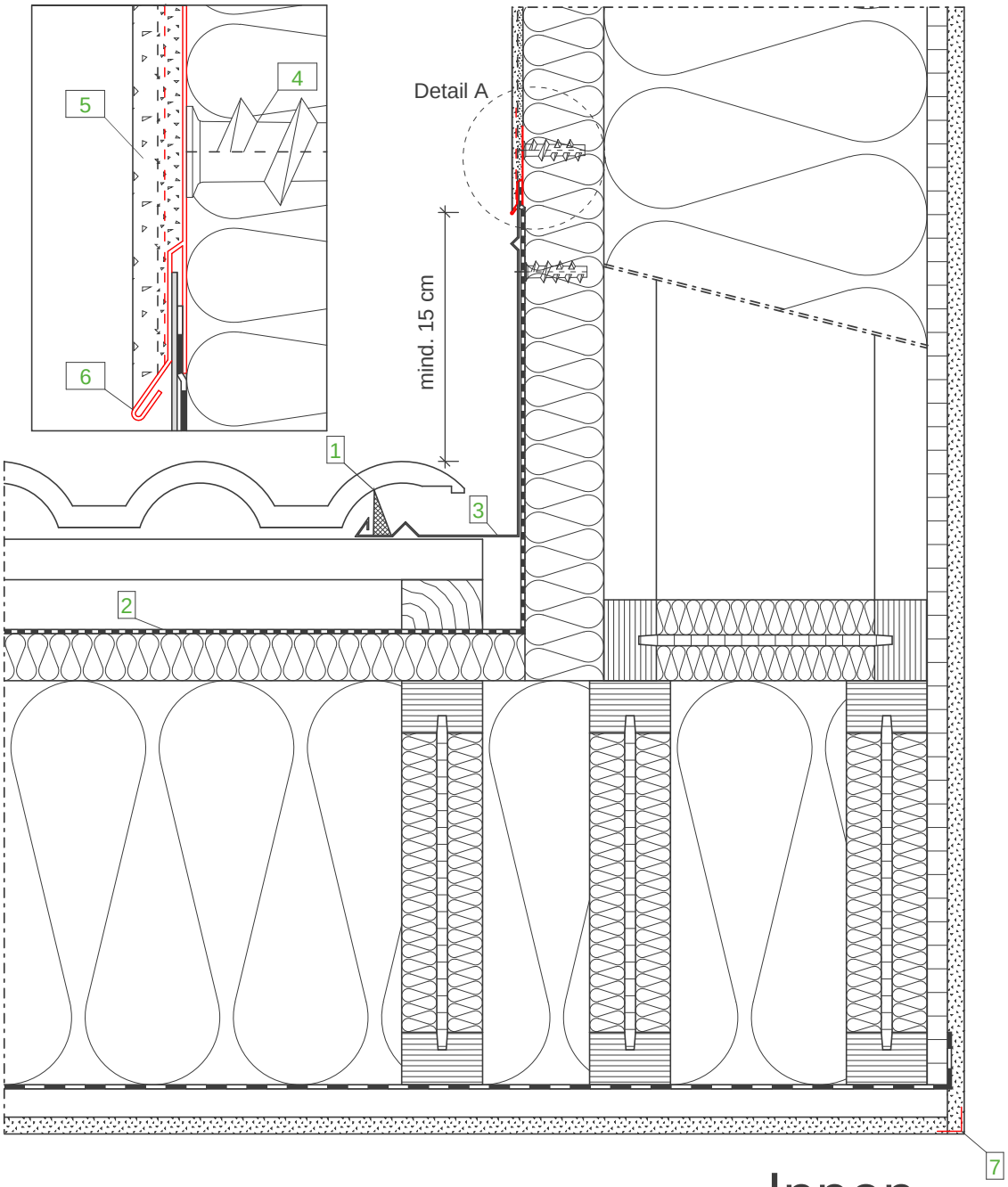

Innen

Wandaufbau (Gaube)
(von innen nach außen)

- GKB- Platte
- OSB- Platte, luftdicht verklebt
- STEICOflex/ zell/ floc STEICOwall
- STEICOprotect/ STEICOprotect dry
- Zugelassenes Putzsystem

Dachaufbau
(von innen nach außen)

- GKB- Platte
- Lattung
- Dampfbremse
- STEICOflex/ zell/ floc STEICOjoist
- STEICOuniversal
- Konterlattung
- Traglattung
- Dacheindeckung

Legende:

1	Schaumstoffkeil
2	Abklebung, Unterspannbahn im Anschlussbereich
3	Blechformteil als Rinne
4	Schraubdübel
5	Armierungsputz inkl. Gewebe mit wasserabweisender, hochvergüteter, zementöser Flexschlämme
6	Blechanschlussprofil
7	Eckwinkel

Wichtiger Hinweis:
Die vorstehende Abbildung stellt lediglich einen Planungsvorschlag dar. Anwendbarkeit, Vollständigkeit und Übereinstimmung mit dem jeweils geltenden Stand der Technik sind vom Verarbeiter / Kunden eigenverantwortlich zu prüfen. In keinem Fall kann dieser Planungsvorschlag individuelle planerische Detailvorgaben ersetzen.

Dach - Übergänge - Gaubenwange, aufgehende Wand		
Datum: 23-03-2015	Detailnummer: AW-WDVS-HRB-6-90	
Änderung: 23-08-2017	Bearbeiter: A. Luz	Maßstab: 1 : 5.0

STEICO natürlich besser dämmen

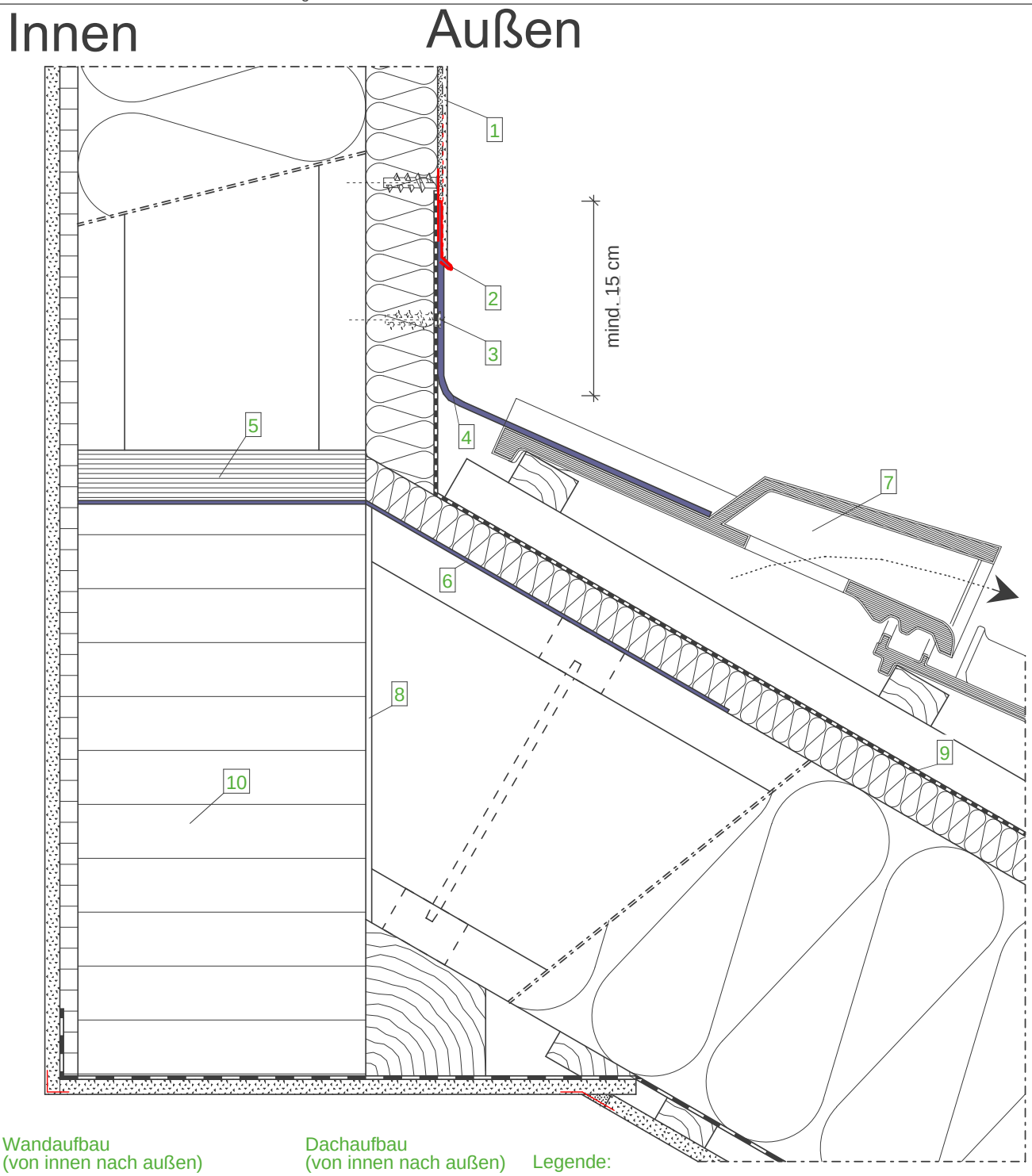

Wandaufbau
(von innen nach außen)

- GKB- Platte
- OSB- Platte, luftdicht verklebt
- STEICOflex/ zell/ floc STEICOwall
- STEICOprotect/ STEICOprotect dry
- Zugelassenes Putzsystem

Dachaufbau
(von innen nach außen)

- GKB- Platte
- Lattung
- Dampfbremse
- STEICOflex/ zell/ floc STEICOjoist
- STEICOuniversal
- Konterlattung
- Traglattung
- Dacheindeckung

Legende:

1	Armierungsputz inkl. Gewebe mit wasserabweisender, hochvergüteter, zementöser Flexschlämme
2	Blechanschlussprofil
3	Schraubdübel
4	Wandanschlussband oder Blechaufkantung mit Bleilappen
5	STEICO LVL Furnierschichtholz
6	Zugband (14° - 45°)
7	Lüfterziegel
8	Luftspalt ca. 5 mm
9	Unterspannbahn im Anschlussbereich, abgeklebt mit STEICOmulti tape
10	Brettschichtholzträger

Wichtiger Hinweis:
Die vorstehende Abbildung stellt lediglich einen Planungsvorschlag dar. Anwendbarkeit, Vollständigkeit und Übereinstimmung mit dem jeweils geltenden Stand der Technik sind vom Verarbeiter / Kunden eigenverantwortlich zu prüfen. In keinem Fall kann dieser Planungsvorschlag individuelle planerische Detailvorgaben ersetzen.

Dach - Übergänge - Pultdachanschluss nicht hinterlüftet		
Datum: 23-03-2015	Detailnummer: AW-WDVS-HRB-6-100	
Änderung: 23-08-2017	Bearbeiter: A. Luz	Maßstab: 1 : 5.0

STEICO natürlich besser dämmen

Umweltfreundliche Bauprodukte
aus **nachwachsenden** Rohstoffen

Aufdachdämmung

Stand: 05/2017. Irrtum und technische Änderungen vorbehalten. Es gilt die aktuellste Version.

Dach - Steildach - Aufdach-dämmung

Dachaufbau
(von innen nach außen)

Nr.	Material	Dicke in cm
1	Sichtsparren	16.00
2	Holzschalung	1.90
3	Dampfbremse	-
4	STEICOftherm	20.00
5	STEICOuniversal (Unterdach)	3.50
6	Konterlattung 40 x 60	4.00
7	Traglattung 30 x 50	3.00
8	Dacheindeckung	

STEICO
natürlich besser dämmen

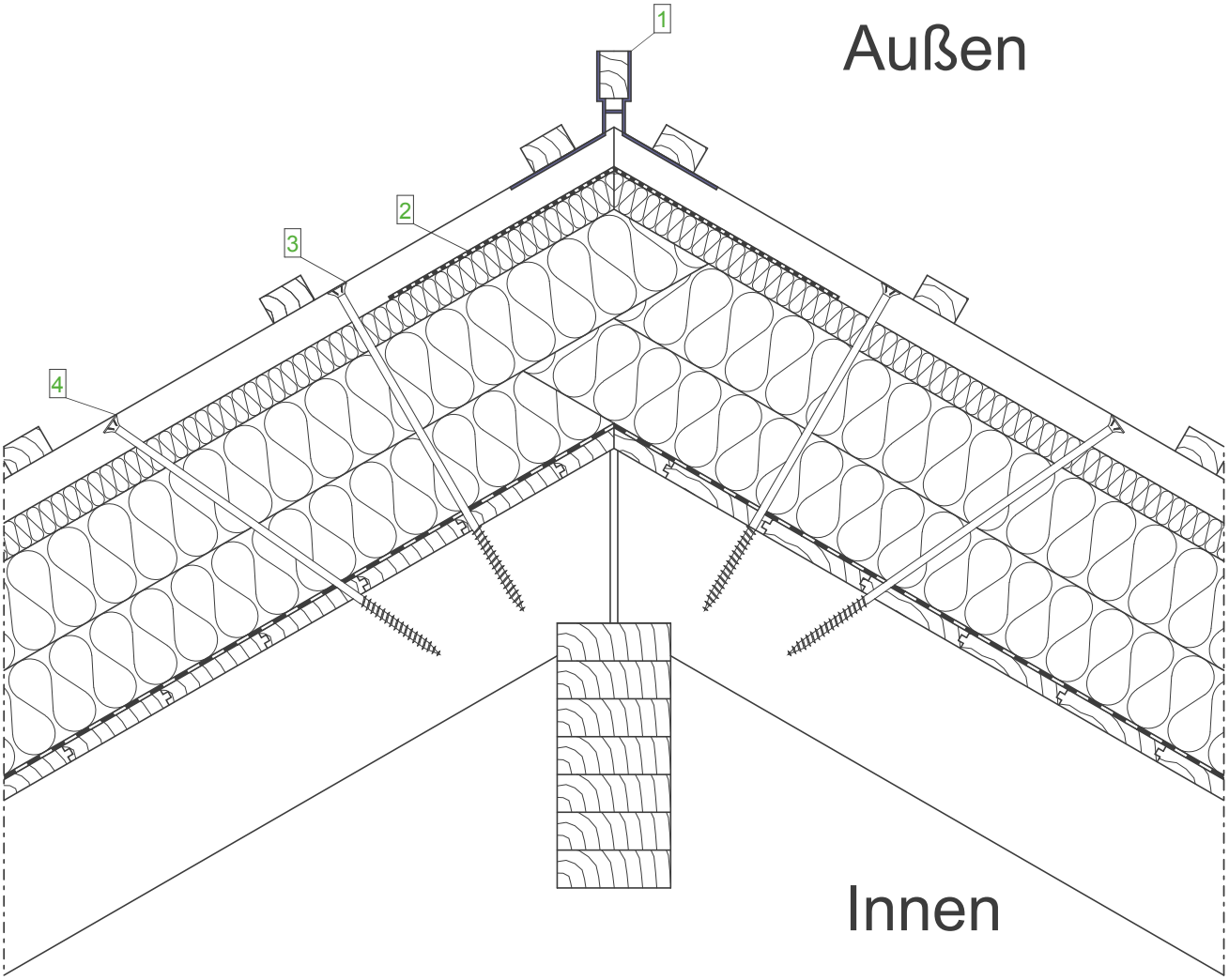

Dachaufbau
(von innen nach außen)

- Sichtsparren
- Holzschalung
- Dampfbremse
- STEICOtherm
- STEICOuniversal
- Konterlattung
- Traglattung
- Dacheindeckung

Legende:

1	Firstlattenhalter
2	STEICOmulti UDB, nur im Firstbereich ggf. Abklebung mit STEICOmulti tape + STEICOmulti primer
3	Einfachgewindeschraube als Sogsicherung
4	Einfachgewindeschraube als Schubsicherung

Wichtiger Hinweis:
Die vorstehende Abbildung stellt lediglich einen Planungsvorschlag dar. Anwendbarkeit, Vollständigkeit und Übereinstimmung mit dem jeweils geltenden Stand der Technik sind vom Verarbeiter / Kunden eigenverantwortlich zu prüfen. In keinem Fall kann dieser Planungsvorschlag individuelle planerische Detailvorgaben ersetzen.

First - Pfettendachstuhl		
Datum: 23-03-2015	Detailnummer: DA-SD-ADD-1-10	
Änderung: 27-03-2017	Bearbeiter: A. Luz	Maßstab: 1 : 7.5

STEICO natürlich besser dämmen

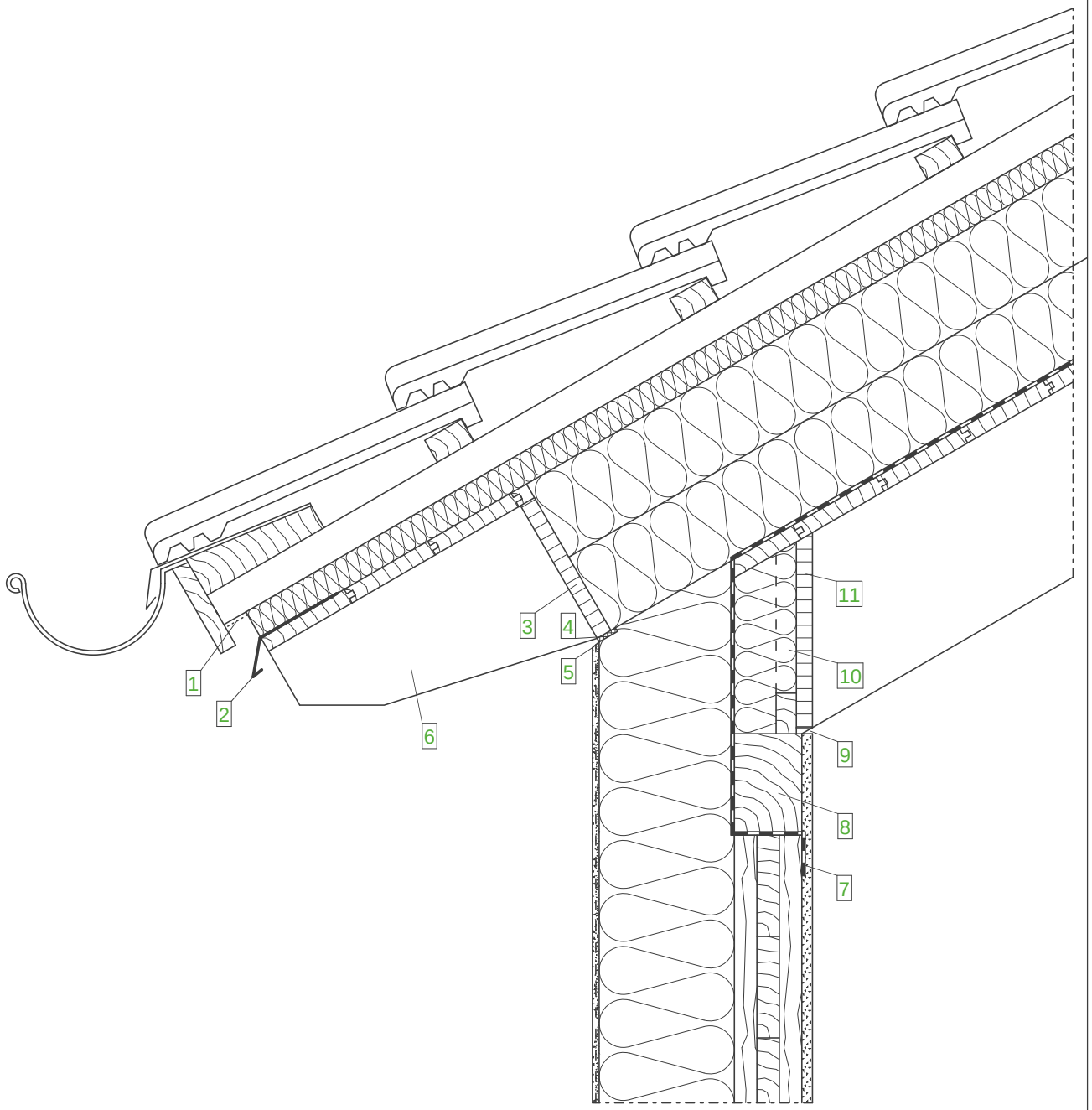

Wandaufbau (AW)
(von innen nach außen)

- GKB-Platte
- Massivholzwand, im Anschlussbereich luftdicht verklebt
- STEICOprotect/ STEICOprotect dry, befestigt mit Tellerbefestiger
- Zugelassenes Putzsystem

Dachaufbau
(von innen nach außen)

- Sichtbarer Sparren
- Sichtschalung
- Dampfbremse
- STEICOtherm
- STEICOuniversal (Unterdach)
- Konterlattung
- Traglattung
- Dacheindeckung

Legende:

1	Insektenschutzgitter
2	Tropfblech
3	Stellbrett (in den Sparren eingenutet)
4	Fugendichtband
5	Kellenschnitt
6	Aufschiebling
7	Klebeband STEICOmulti tape
8	Schwelle
9	Schattenfuge
10	Knagge zur Befestigung des Stellbrettes
11	Stellbrett raumseitig

Wichtiger Hinweis:
Die vorstehende Abbildung stellt lediglich einen Planungsvorschlag dar. Anwendbarkeit, Vollständigkeit und Übereinstimmung mit dem jeweils geltenden Stand der Technik sind vom Verarbeiter / Kunden eigenverantwortlich zu prüfen. In keinem Fall kann dieser Planungsvorschlag individuelle planerische Detailvorgaben ersetzen.

Dach - Übergänge - Traufe, Aufdachdämmung, WDVS an Stellbretter		
Datum: 02-04-2015	Detailnummer: AW-WDVS-MHG-6-10	
Änderung: 27-09-2017	Bearbeiter: A. Luz	Maßstab: 1 : 7.5

STEICO natürlich besser dämmen

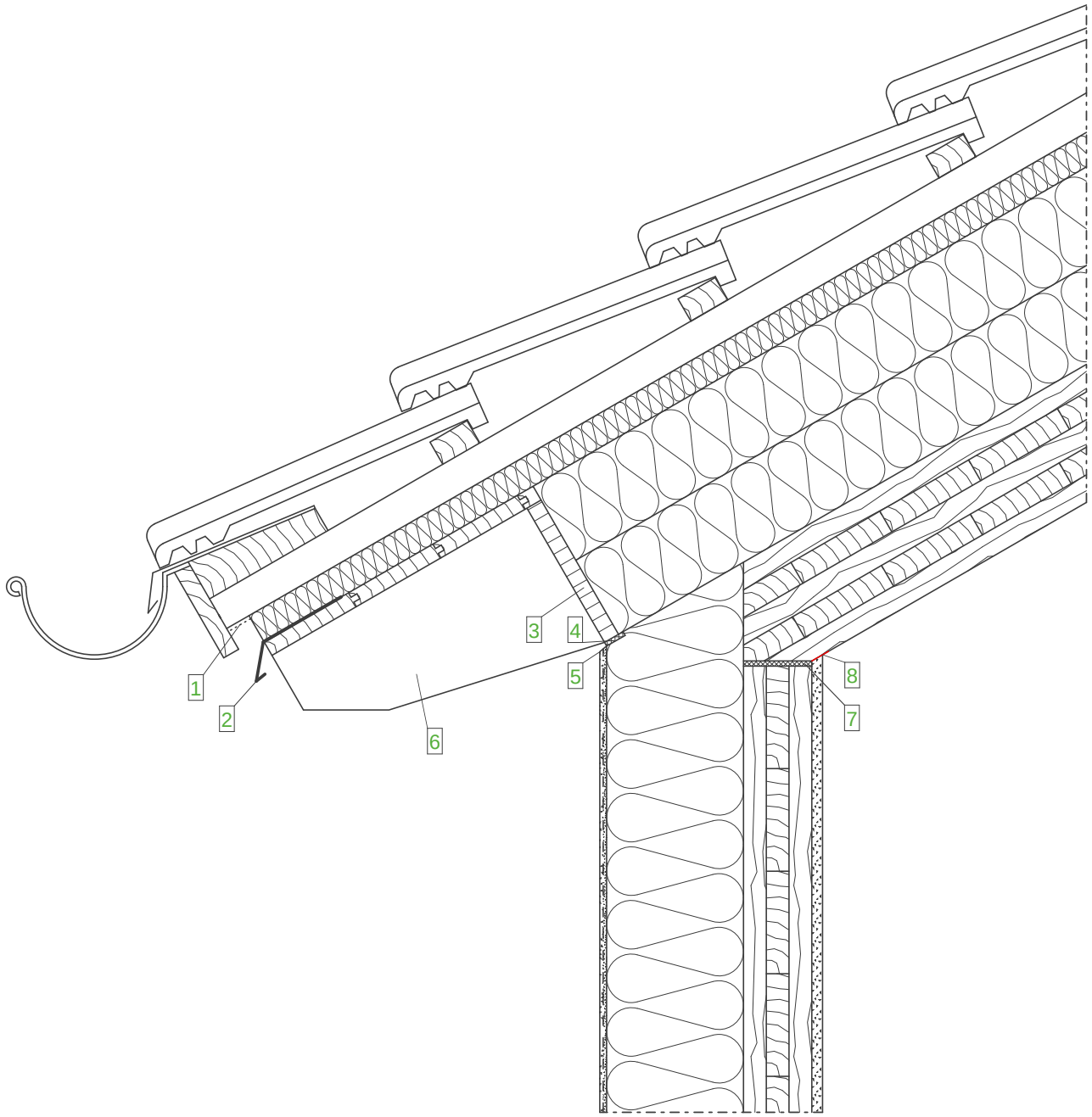

Wandaufbau (AW)
(von innen nach außen)

- GKB-Platte
- Massivholzwand, im Anschlussbereich luftdicht verklebt
- STEICOprotect/ STEICOprotect dry, befestigt mit Tellerbefestiger
- Zugelassenes Putzsystem

Dachaufbau
(von innen nach außen)

- Sichtbares Massivholz-element
- STEICOtherm
- STEICOuniversal (Unterdach)
- Konterlattung
- Traglattung
- Dacheindeckung

Legende:

1	Insektenschutzgitter
2	Tropfblech
3	Stellbrett (in den Sparren eingenutet)
4	Fugendichtband
5	Kellenschnitt
6	Aufschiebling
7	Dichtungsband
8	Trennstreifen

Wichtiger Hinweis:
Die vorstehende Abbildung stellt lediglich einen Planungsvorschlag dar. Anwendbarkeit, Vollständigkeit und Übereinstimmung mit dem jeweils geltenden Stand der Technik sind vom Verarbeiter / Kunden eigenverantwortlich zu prüfen. In keinem Fall kann dieser Planungsvorschlag individuelle planerische Detailvorgaben ersetzen.

Dach - Übergänge - Traufe, Massivholzelement, WDVS an Stellbretter		
Datum: 02-04-2015	Detailnummer: AW-WDVS-MHG-6-40	
Änderung: 27-09-2017	Bearbeiter: A. Luz	Maßstab: 1 : 7.5

STEICO natürlich besser dämmen

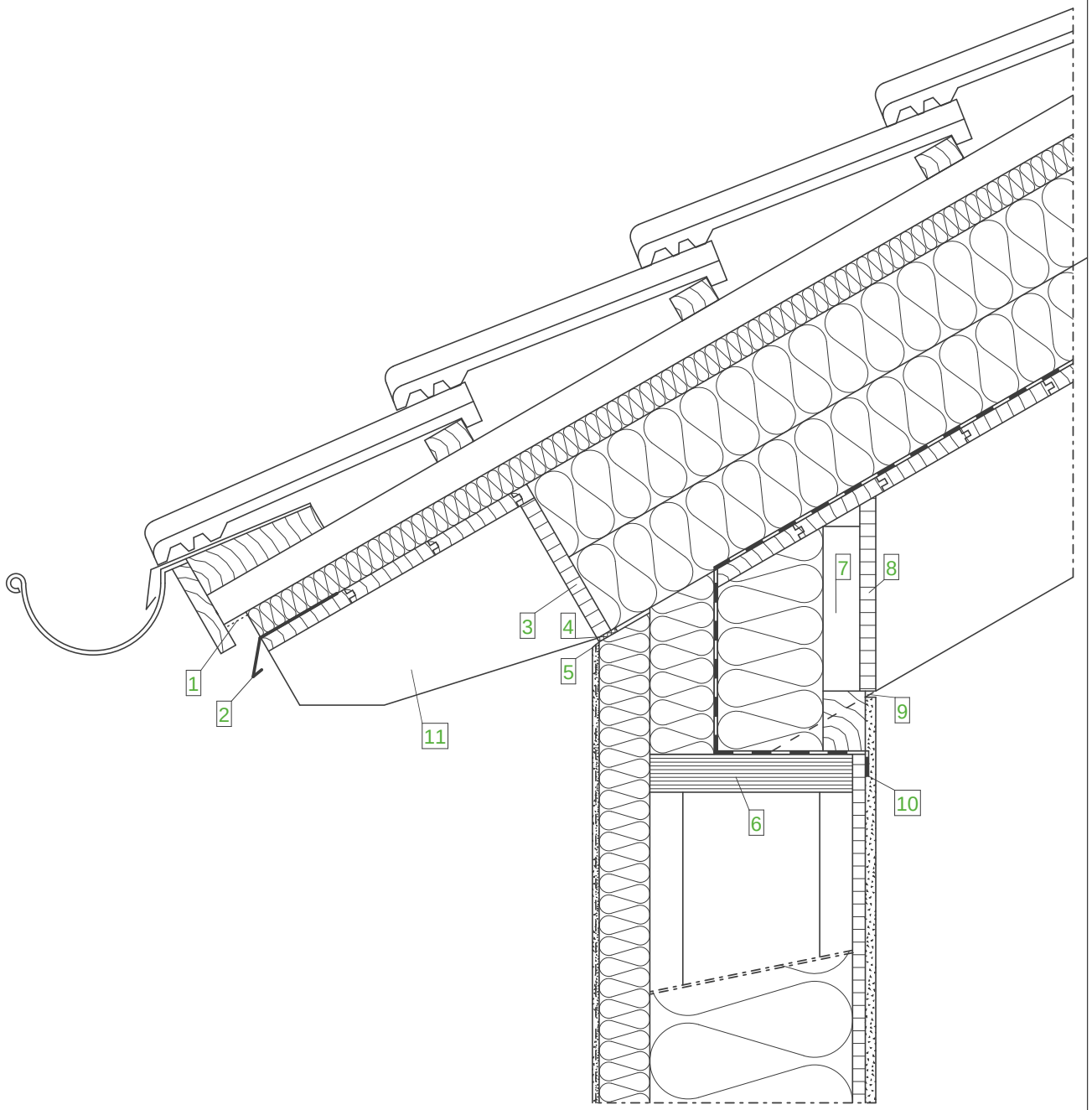

Wandaufbau (AW)
(von innen nach außen)

- GKB- Platte
- OSB- Platte, luftdicht verklebt
- STEICOflex/ zell/ floc STEICOwall
- STEICOprotect/ STEICOprotect dry
- Zugelassenes Putzsystem

Dachaufbau
(von innen nach außen)

- Sichtbarer Sparren
- Sichtschalung
- Dampfbremse
- STEICOtherm
- STEICOuniversal (Unterdach)
- Konterlattung
- Traglattung
- Dacheindeckung

Legende:

1	Insektenschutzgitter
2	Tropfblech
3	Stellbrett (in den Sparren eingenutet)
4	Fugendichtband
5	Kellenschnitt
6	STEICO LVL Furnierschichtholz
7	Knagge zur Befestigung des Stellbrettes
8	Stellbrett raumseitig
9	Schattenfuge
10	Klebeband STEICOmulti tape
11	Aufschiebling

Wichtiger Hinweis:
Die vorstehende Abbildung stellt lediglich einen Planungsvorschlag dar. Anwendbarkeit, Vollständigkeit und Übereinstimmung mit dem jeweils geltenden Stand der Technik sind vom Verarbeiter / Kunden eigenverantwortlich zu prüfen. In keinem Fall kann dieser Planungsvorschlag individuelle planerische Detailvorgaben ersetzen.

Dach - Übergänge - Traufe, Aufdachdämmung, WDVS an Stellbretter		
Datum: 02-04-2015	Detailnummer: AW-WDVS-HRB-6-20	
Änderung: 23-08-2017	Bearbeiter: A. Luz	Maßstab: 1 : 7.5

STEICO natürlich besser dämmen

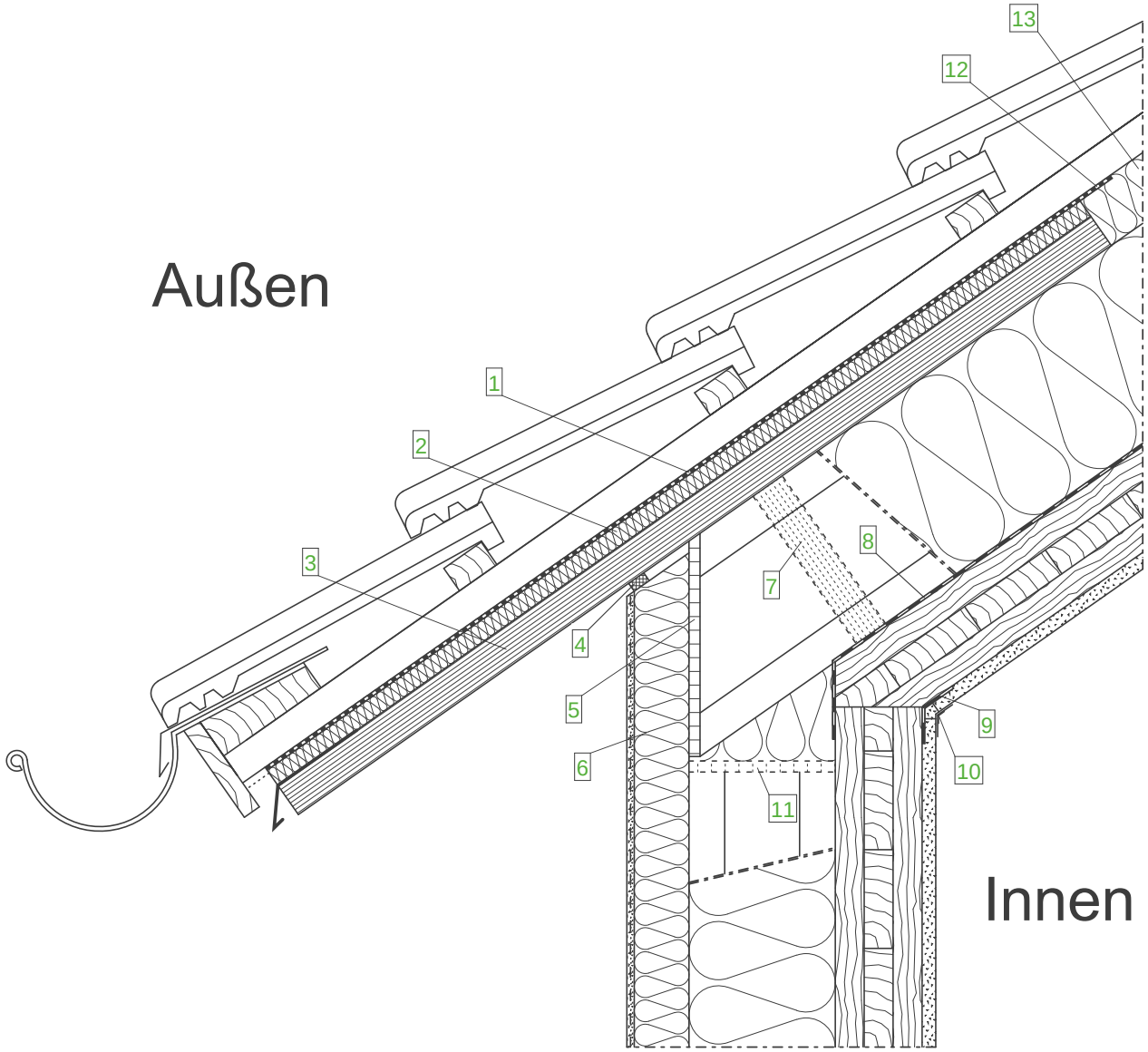

Wandaufbau
(von innen nach außen)

- GKB-Platte
- Brettsperrholz, luftdicht verklebt
- STEICOwall
  STEICOflex/ zell/ floc
- STEICOprotect/ STEICOprotect dry
- Zugelassenes Putzsystem

Dachaufbau
(von innen nach außen)

- GKB- Platte
- Brettsperrholz, luftdicht verklebt
- STEICOmulti cover 5
- STEICOwall
- STEICOflex/ zell/ floc
- STEICOuniversal
- Konterlattung
- Traglattung
- Dacheindeckung

Legende:

1	STEICOmulti UDB (nur im Traufbereich)
2	STEICOuniversal 22 mm
3	STEICO LVL X Furnierschichtholz 39 mm mit Oberflächenbehandlung
4	Fugendichtband und Kellenschnitt
5	Gefachabschluss Holzwerkstoffplatte
6	STEICOprotect
7	Optional LVL Blockung für Lastabtragung
8	STEICOmulti cover 5
9	Luftdichter Anschluss
10	Papierfugenbewehrungsstreifen
11	Optional Gefachabschluss aus Holzwerkstoffplatte
12	STEICOmulti tape F + STEICOmulti primer
13	STEICOuniversal/ STEICOuniversal dry 60 mm

Wichtiger Hinweis:
Die vorstehende Abbildung stellt lediglich einen Planungsvorschlag dar. Anwendbarkeit, Vollständigkeit und Übereinstimmung mit dem jeweils geltenden Stand der Technik sind vom Verarbeiter / Kunden eigenverantwortlich zu prüfen. In keinem Fall kann dieser Planungsvorschlag individuelle planerische Detailvorgaben ersetzen.

Dach - Übergänge - Traufe, Massivholz-Dachstuhl, STEICOwall durchlaufend		
Datum: 12-03-2015	Detailnummer: AW-WDVS-MHHU-6-10	
Änderung: 24-08-2017	Bearbeiter: J. Ernstberger	Maßstab: 1 : 7.5

STEICO natürlich besser dämmen

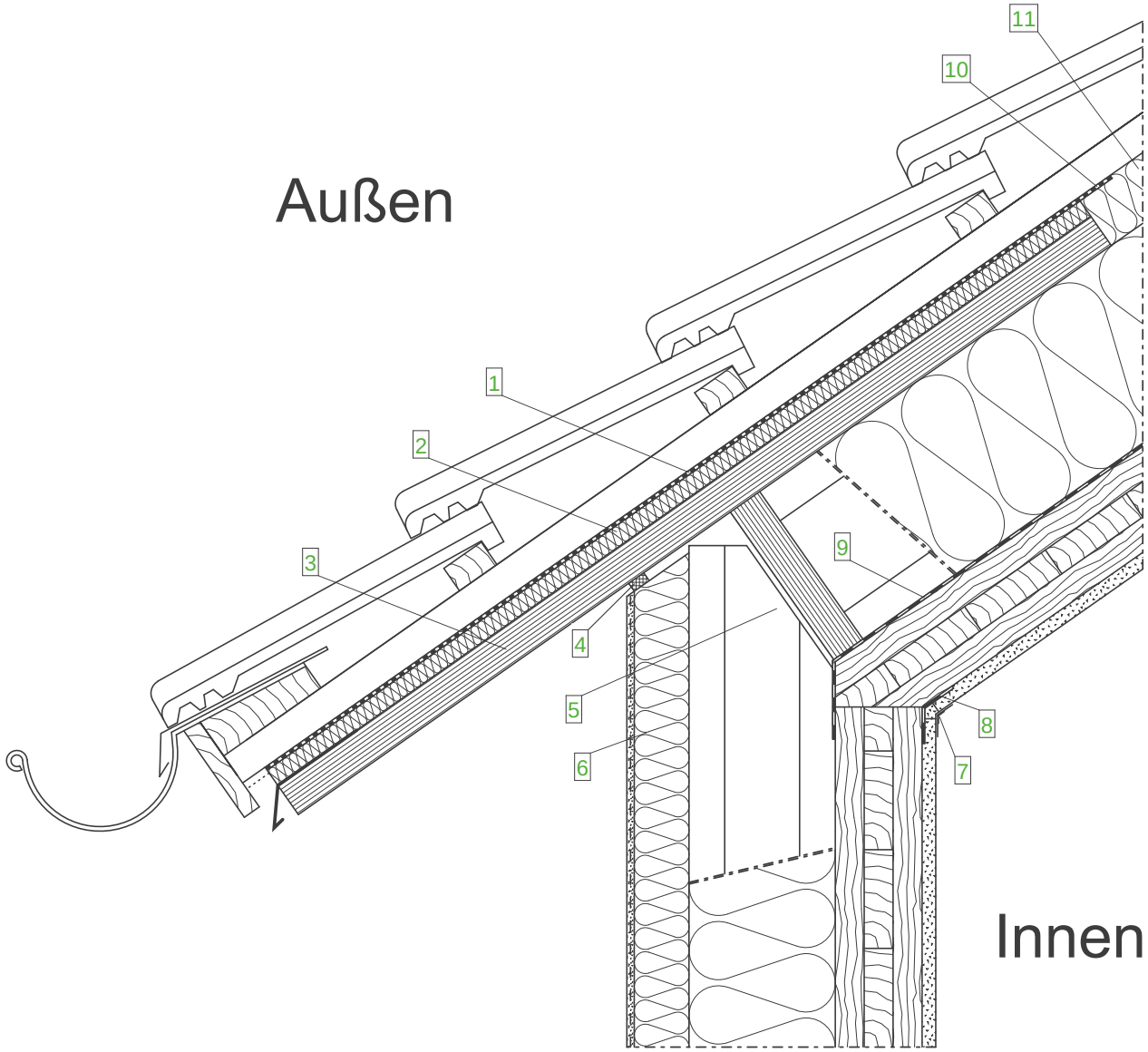

Wandaufbau
(von innen nach außen)

- GKB-Platte
- Brettsperrholz, luftdicht verklebt
- STEICOwall
  STEICOflex/ zell/ floc
- STEICOprotect/ STEICOprotect dry
- Zugelassenes Putzsystem

Dachaufbau
(von innen nach außen)

- GKB- Platte
- Brettsperrholz, luftdicht, verklebt
- STEICOmulti cover 5
- STEICOwall
- STEICOflex/ zell/ floc
- STEICOuniversal
- Konterlattung
- Traglattung
- Dacheindeckung

Legende:

1	STEICOmulti UDB (nur im Traufbereich)
2	STEICOuniversal 22 mm
3	STEICO LVL X Furnierschichtholz 39 mm mit Oberflächenbehandlung
4	Fugendichtband und Kellenschnitt
5	Stegträger STEICOwall am Kopf ausgenommen
6	STEICOprotect/ STEICOprotect dry
7	Papierfugenbewehrungsstreifen
8	Luftdichter Anschluss
9	STEICOmulti cover 5
10	STEICOmulti tape F + STEICOmulti primer
11	STEICOuniversal/ STEICOuniversal dry 60 mm

Wichtiger Hinweis:
Die vorstehende Abbildung stellt lediglich einen Planungsvorschlag dar. Anwendbarkeit, Vollständigkeit und Übereinstimmung mit dem jeweils geltenden Stand der Technik sind vom Verarbeiter / Kunden eigenverantwortlich zu prüfen. In keinem Fall kann dieser Planungsvorschlag individuelle planerische Detailvorgaben ersetzen.

Dach - Übergänge - Traufe, Massivholz-Dachstuhl, STEICOwall durchlaufend		
Datum: 12-03-2015	Detailnummer: AW-WDVS-MHHU-6-20	
Änderung: 25-08-2017	Bearbeiter: J. Ernstberger	Maßstab: 1 : 7.5

STEICO natürlich besser dämmen

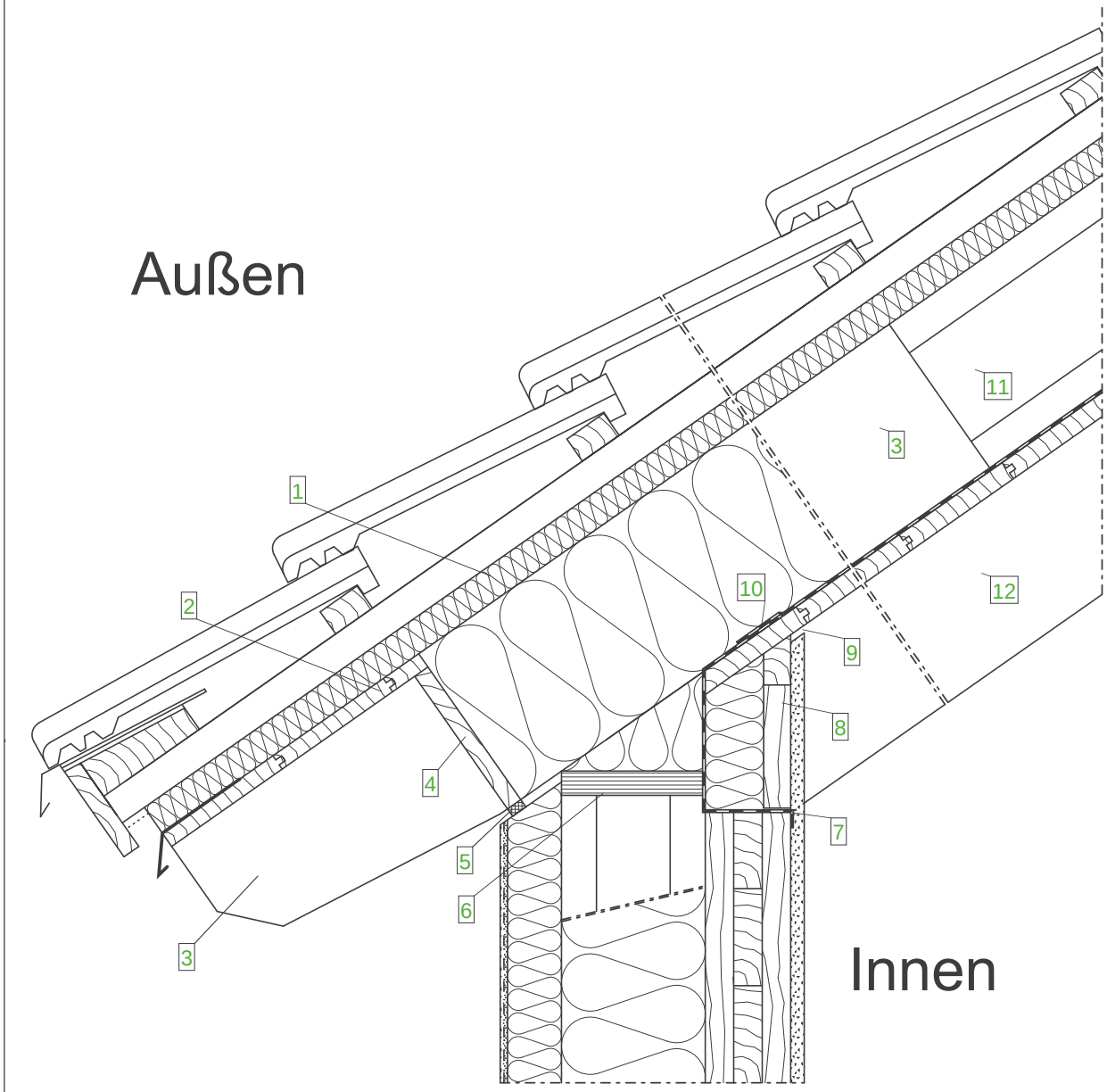

Wandaufbau
(von innen nach außen)

- GKB-Platte
- Brettsperrholz, luftdicht verklebt
- STEICOwall
  STEICOflex/ zell/ floc
- STEICOprotect/ STEICOprotect dry
- Zugelassenes Putzsystem

Dachaufbau
(von innen nach außen)

- Sichtbarer Sparren
- Sichtschalung
- STEICOmulti cover 5
- STEICOwall
- STEICOflex/ zell/ floc
- STEICOuniversal
- Konterlattung
- Traglattung
- Dacheindeckung

Legende:

1	STEICOuniversal 35 mm
2	Sichtschalung Nut und Feder
3	Aufschiebling (Länge der Rückverankerung und Befestigung laut Statik)
4	Stellbrett, in den Sparren eingenutet
5	Fugendichtband und Kellenschnitt
6	Optional STEICO LVL Furnierschichtholz als Gefachabschluss
7	Luftdichter Anschluss mit STEICO multi tape
8	Knagge zur Befestigung der Wandverkleidung
9	Schattenfuge 5mm mit Hinterlegung
10	Lufdichter Anschluss von STEICOmulti cover 5
11	STEICOwall
12	Sichtsparren, liegt auf Massivholzelement auf

Wichtiger Hinweis:
Die vorstehende Abbildung stellt lediglich einen Planungsvorschlag dar. Anwendbarkeit, Vollständigkeit und Übereinstimmung mit dem jeweils geltenden Stand der Technik sind vom Verarbeiter / Kunden eigenverantwortlich zu prüfen. In keinem Fall kann dieser Planungsvorschlag individuelle planerische Detailvorgaben ersetzen.

Dach - Übergänge - Traufe, Sichtdachstuhl		
Datum: 12-03-2015	Detailnummer: AW-WDVS-MHHU-6-30	
Änderung: 24-08-2017	Bearbeiter: J. Ernstberger	Maßstab: 1 : 7.5

STEICO natürlich besser dämmen

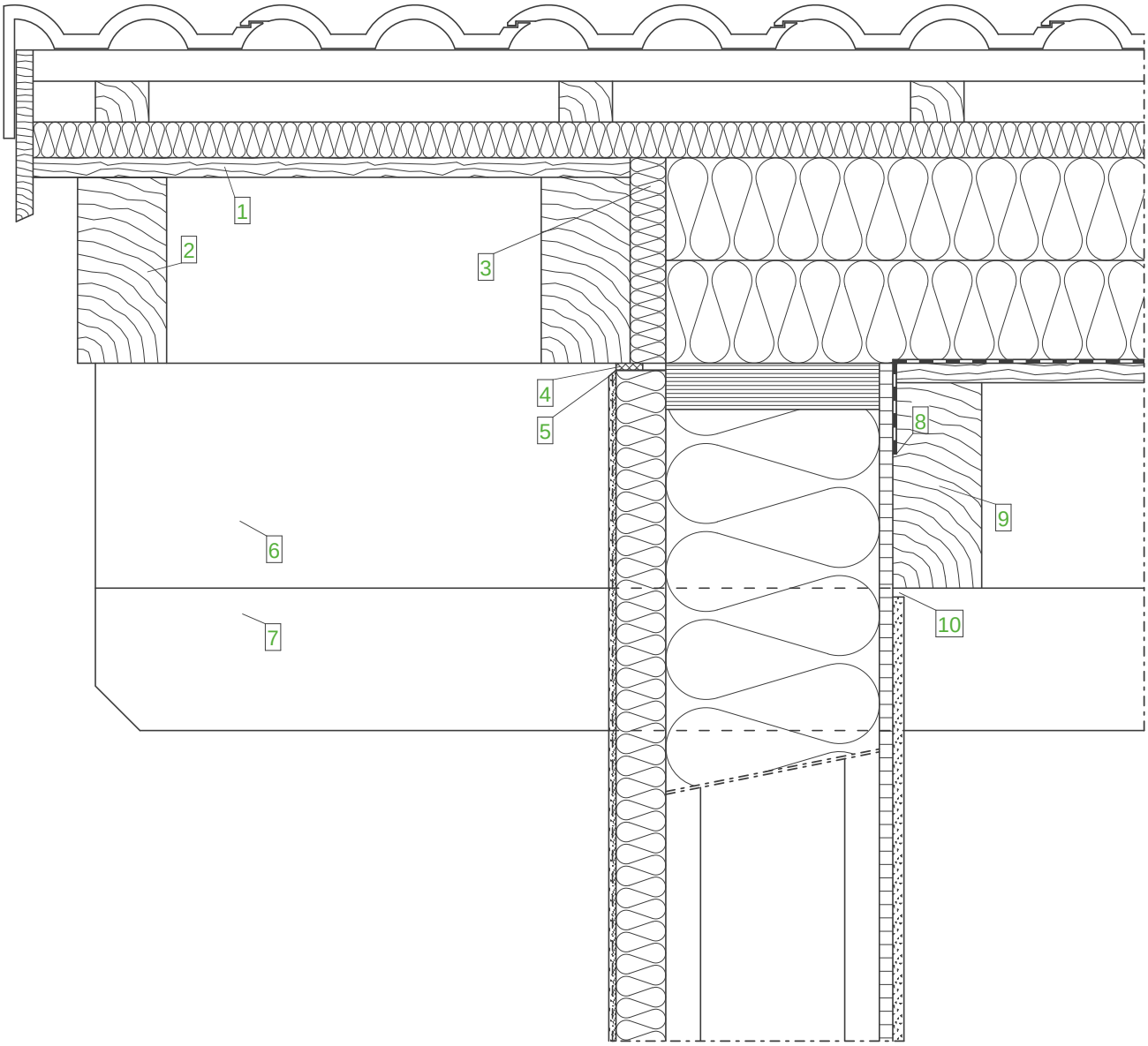

Wandaufbau (AW)
(von innen nach außen)

- GKB- Platte
- OSB- Platte, luftdicht verklebt
- STEICOflex/ zell/ floc STEICOwall
- STEICOprotect/ STEICOprotect dry
- Zugelassenes Putzsystem

Dachaufbau
(von innen nach außen)

- Sichtbarer Sparren
- Sichtschalung
- Dampfbremse
- STEICOtherm
- STEICOuniversal (Unterdach)
- Konterlattung
- Traglattung
- Dacheindeckung

Legende:

1	Sichtbare Ortgangschalung
2	Sichtbarer Vordachsparren
3	Abschluss der Dämmebene, Winddichtigkeit
4	Fugendichtband
5	Kellenschnitt
6	Pfettenaufdopplung
7	Pfette
8	Klebeband STEICOmulti tape
9	Sichtbarer Sparren
10	Schattenfuge

Wichtiger Hinweis:
Die vorstehende Abbildung stellt lediglich einen Planungsvorschlag dar. Anwendbarkeit, Vollständigkeit und Übereinstimmung mit dem jeweils geltenden Stand der Technik sind vom Verarbeiter / Kunden eigenverantwortlich zu prüfen. In keinem Fall kann dieser Planungsvorschlag individuelle planerische Detailvorgaben ersetzen.

Dach - Übergänge - Ortgang, sichtbarer Vordachsparren, Aufdachdämmung		
Datum: 02-04-2015	Detailnummer: AW-WDVS-HRB-6-70	
Änderung: 23-08-2017	Bearbeiter: A. Luz	Maßstab: 1 : 7.5

STEICO natürlich besser dämmen

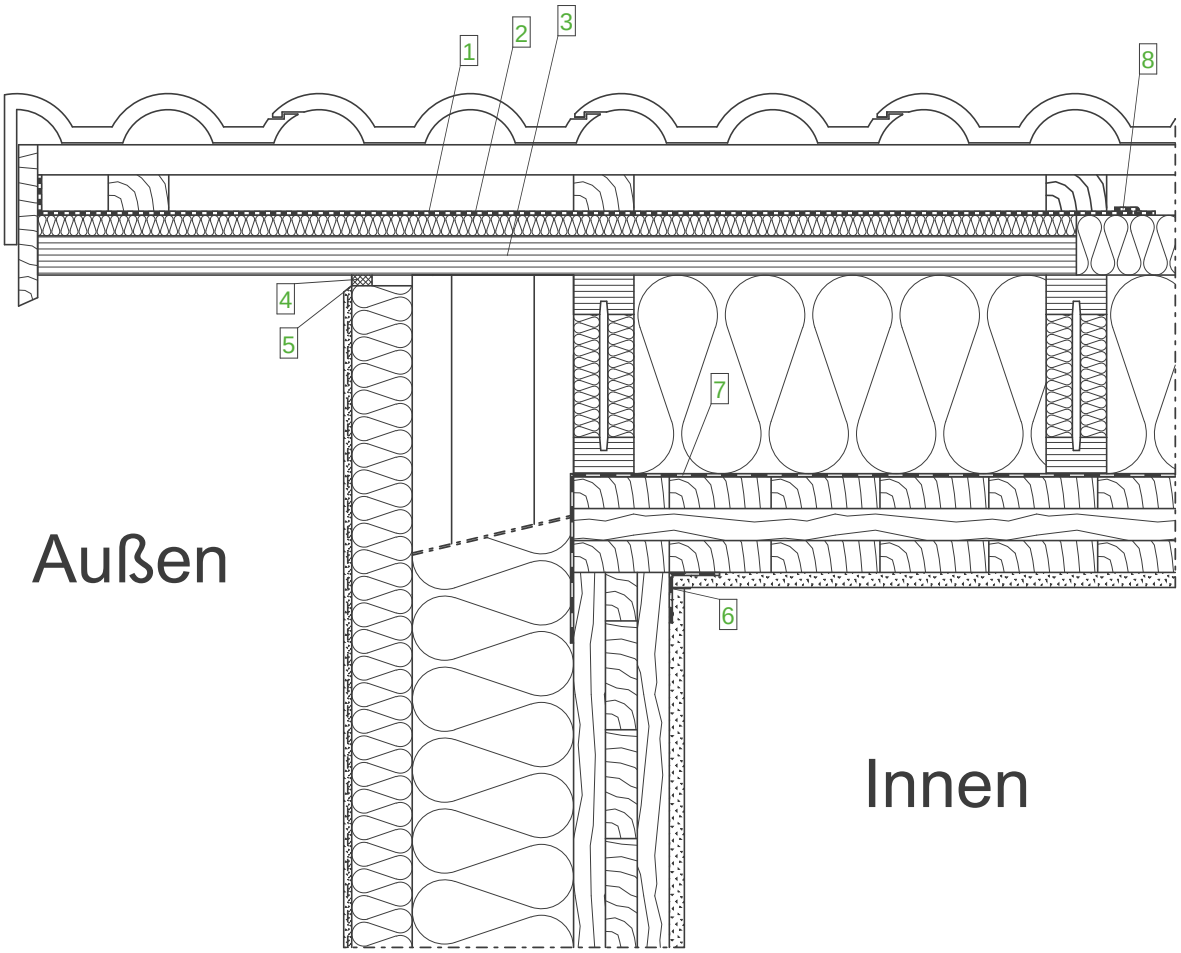

Wandaufbau
(von innen nach außen)

- GKB-Platte
- Brettsperrholz, luftdicht verklebt
- STEICOwall
  STEICOflex/ zell/ floc
- STEICOprotect/ STEICOprotect dry
- Zugelassenes Putzsystem

Dachaufbau
(von innen nach außen)

- GKB- Platte
- Brettsperrholz,
  luftdicht, verklebt
- STEICOmulti cover 5
- STEICOwall
- STEICOflex/ zell/ floc
- STEICOuniversal
- Konterlattung
- Traglattung
- Dacheindeckung

Legende:

1	STEICOmulti UDB (nur im Ortgangbereich)
2	STEICOuniversal 22 mm
3	STEICO LVL X Furnierschichtholz 39 mm mit Oberflächenbehandlung
4	Fugendichtband
5	Kellenschnitt
6	Luftdichter Anschluss der Brettsperrholzelemente
7	STEICOmulti cover 5
8	STEICOmulti tape F + STEICOmulti primer

Wichtiger Hinweis:
Die vorstehende Abbildung stellt lediglich einen Planungsvorschlag dar. Anwendbarkeit, Vollständigkeit und Übereinstimmung mit dem jeweils geltenden Stand der Technik sind vom Verarbeiter / Kunden eigenverantwortlich zu prüfen. In keinem Fall kann dieser Planungsvorschlag individuelle planerische Detailvorgaben ersetzen.

Dach - Übergänge - Ortgang, Massivholz-Dachstuhl		
Datum: 12-03-2015	Detailnummer: AW-WDVS-MHHU-6-40	
Änderung: 01-09-2017	Bearbeiter: J. Ernstberger	Maßstab: 1 : 7.5

STEICO natürlich besser dämmen

Außen

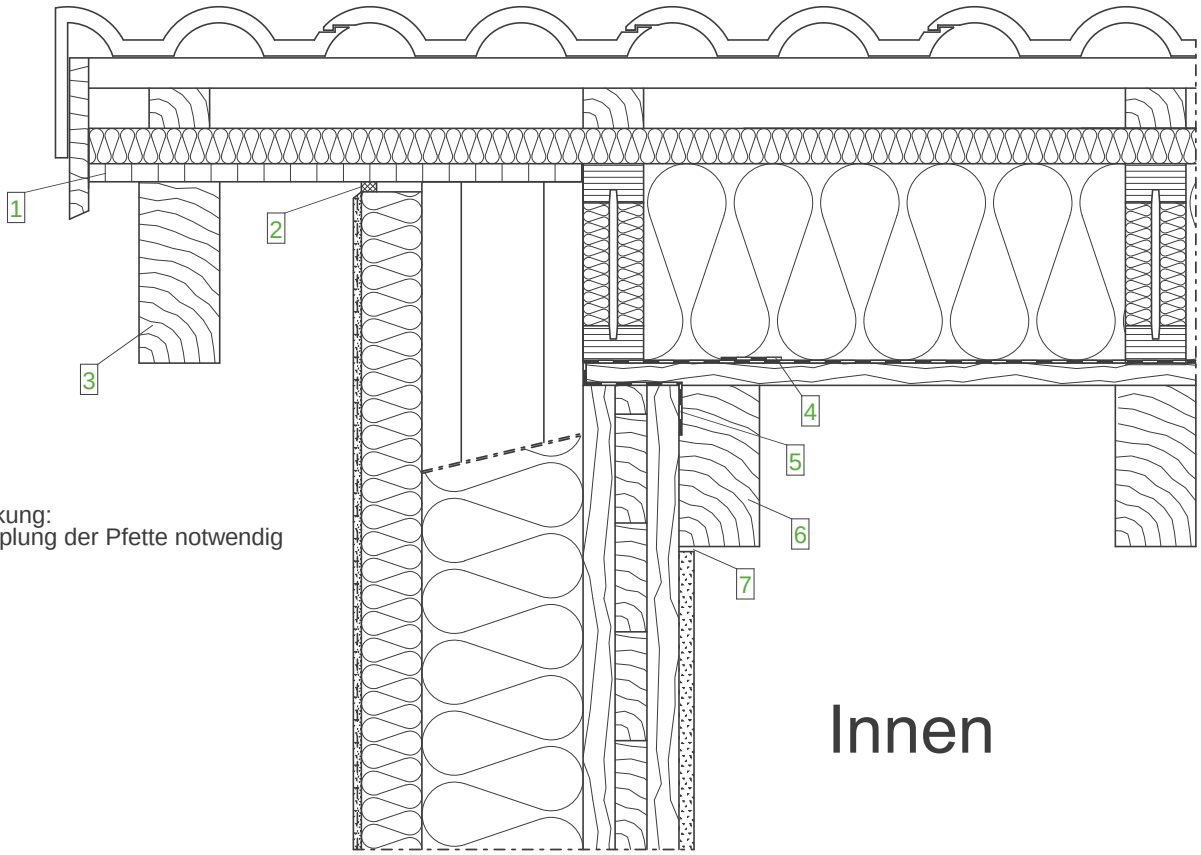

Anmerkung:
Aufdopplung der Pfette notwendig

Innen

Wandaufbau
(von innen nach außen)

- GKB-Platte
- Brettsperrholz, luftdicht verklebt
- STEICOwall
  STEICOflex/ zell/ floc
- STEICOprotect/ STEICOprotect dry
- Zugelassenes Putzsystem

Dachaufbau
(von innen nach außen)

- Sichtbarer Sparren
- Sichtschalung
- STEICOmulti cover 5
- STEICOwall
- STEICOflex/ zell/ floc
- STEICOuniversal
- Konterlattung
- Traglattung
- Dacheindeckung

Legende:

1	Sichtbare Ortgangbekleidung
2	Fugendichtband und Kellenschnitt
3	Sichtbarer Ortgangsparren
4	Verklebte Überlappung der Dampfbremse zur vereinfachten Montage
5	Luftdichter Anschluss mit STEICO multi tape
6	Sichtbarer Sparren
7	Schattenfuge 5mm

Wichtiger Hinweis:
Die vorstehende Abbildung stellt lediglich einen Planungsvorschlag dar. Anwendbarkeit, Vollständigkeit und Übereinstimmung mit dem jeweils geltenden Stand der Technik sind vom Verarbeiter / Kunden eigenverantwortlich zu prüfen. In keinem Fall kann dieser Planungsvorschlag individuelle planerische Detailvorgaben ersetzen.

Dach - Übergänge - Ortgang, Sichtdachstuhl mit Pfettenaufdopplung		
Datum: 12-03-2015	Detailnummer: AW-WDVS-MHHU-6-50	
Änderung: 24-08-2017	Bearbeiter: J. Ernstberger	Maßstab: 1 : 7.5

STEICO natürlich besser dämmen

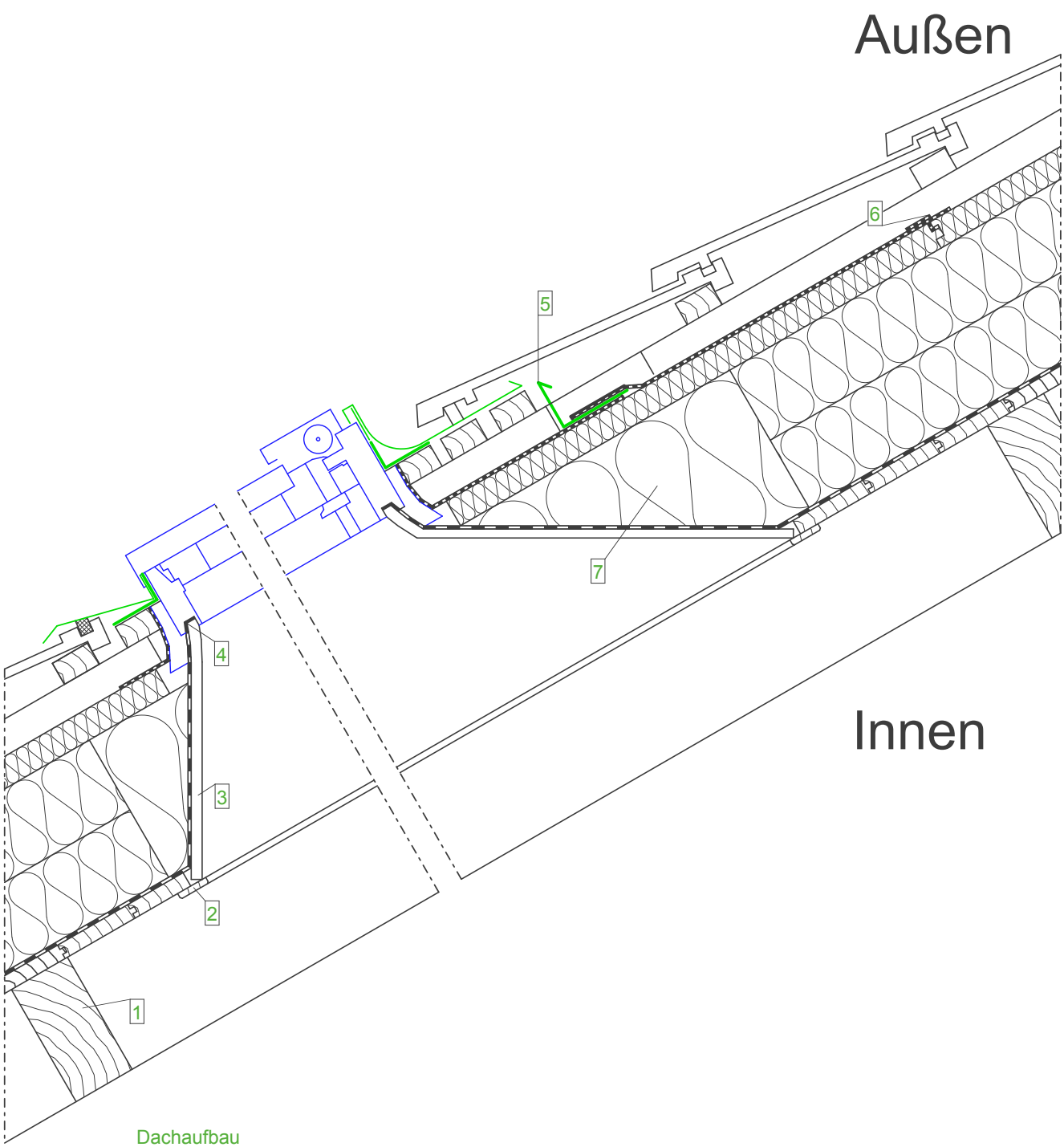

Dachaufbau
(von innen nach außen)

- Sichtsparren
- Holzschalung
- Dampfbremse
- STEICOtherm
- STEICOuniversal
- Konterlattung
- Traglattung
- Dacheindeckung

Legende:

1	Wechsel
2	Abdeckleiste Innenfutter
3	Innenfutter
4	Luftdichter Anschluss
5	Anschlussschürze und Wasserablaufrinne
6	STEICOmulti tape + STEICOmulti primer
7	STEICOflex

Wichtiger Hinweis:
Die vorstehende Abbildung stellt lediglich einen Planungsvorschlag dar. Anwendbarkeit, Vollständigkeit und Übereinstimmung mit dem jeweils geltenden Stand der Technik sind vom Verarbeiter / Kunden eigenverantwortlich zu prüfen. In keinem Fall kann dieser Planungsvorschlag individuelle planerische Detailvorgaben ersetzen.

Dachflächenfenster		
Datum: 23-03-2015	Detailnummer: DA-SD-ADD-4-10	
Änderung: 02-09-2015	Bearbeiter: A. Luz	Maßstab: 1 : 7.5

STEICO natürlich besser dämmen

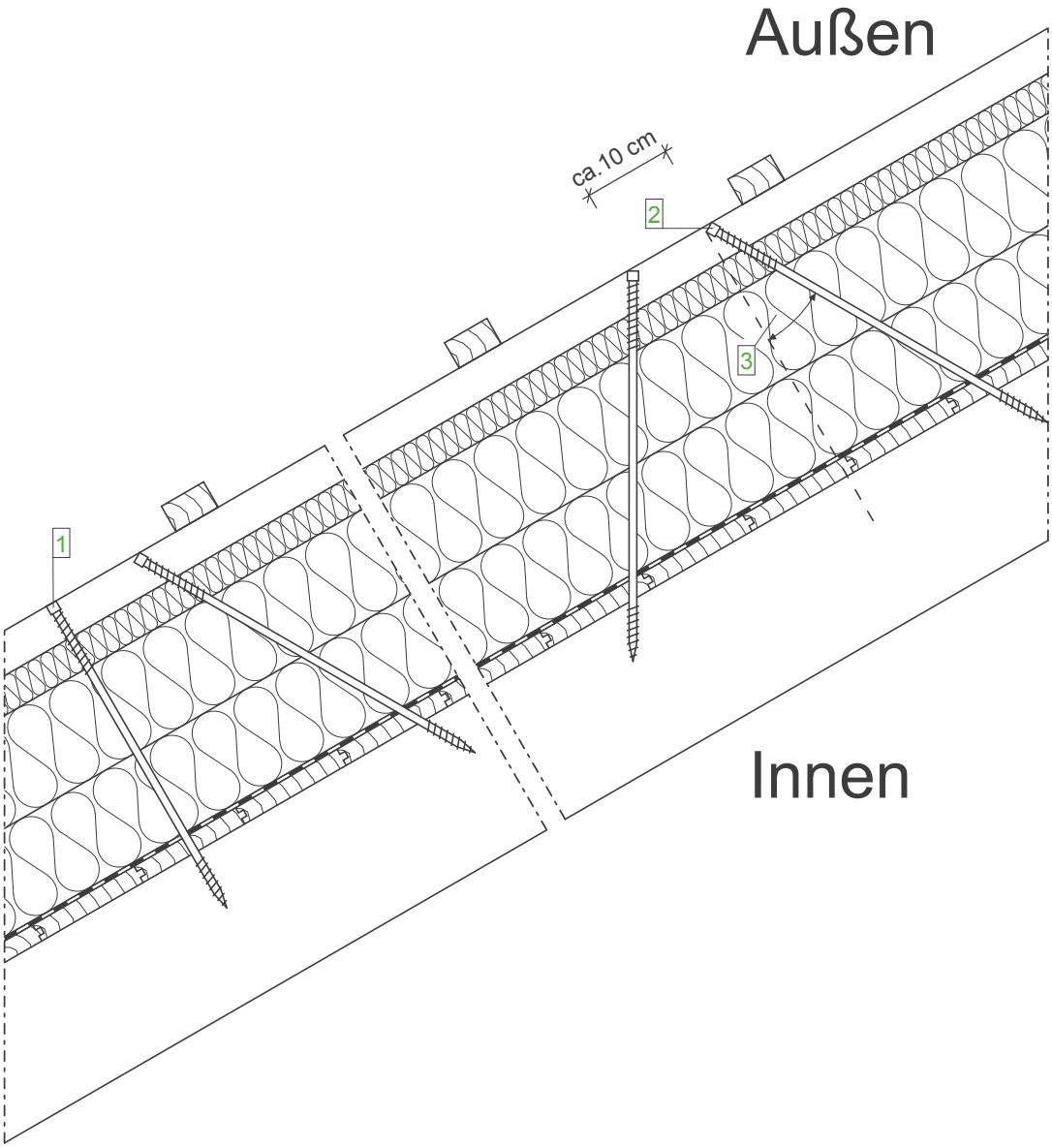

Dachaufbau
(von innen nach außen)

- Sichtsparren
- Holzschalung
- Dampfbremse
- STEICOtherm
- STEICOuniversal
- Konterlattung
- Traglattung
- Dacheindeckung

Legende:

1	Doppelgewindeschrauben zur Sogsicherung im 90° Winkel zur Sparrenachse (Abstand gemäß Statik)
2	Doppelgewindeschrauben (V-Verschraubung) im vorgegebenen Winkel zur Sparreachse als Schubsicherung (Abstand gemäß Statik)
3	Angaben gemäß Schraubenhersteller beachten

Anmerkung:
Der sichere dauerhafte Lastabtrag und die Sicherung von Wind- und Sogbelastungen muss in direkter Abstimmung mit den eingesetzten STEICO Holzfaserdämmstoffen gewährleistet sein. Bauaufsichtlich zugelassene Befestigungsmittel, in deren Zulassung auf die Druckfestigkeit des Dämmstoffes direkt Bezug genommen wird, bieten mit Erstellung einer statischen Empfehlung die Lösung.

Eingabeblätter zur Erstellung einer statischen Empfehlung können Sie auf unserer Homepage www.steico.com finden unter Download/Technik-Verarbeitung/Eingabeblätter

Wichtiger Hinweis:
Die vorstehende Abbildung stellt lediglich einen Planungsvorschlag dar. Anwendbarkeit, Vollständigkeit und Übereinstimmung mit dem jeweils geltenden Stand der Technik sind vom Verarbeiter / Kunden eigenverantwortlich zu prüfen. In keinem Fall kann dieser Planungsvorschlag individuelle planerische Detailvorgaben ersetzen.

Befestigung mit Doppelgewindeschrauben,V-Verschraubung, ADD		
Datum: 23-03-2015	Detailnummer: DA-SD-ADD-7-10	
Änderung: 02-09-2015	Bearbeiter: A. Luz	Maßstab: 1 : 7.5

STEICO natürlich besser dämmen

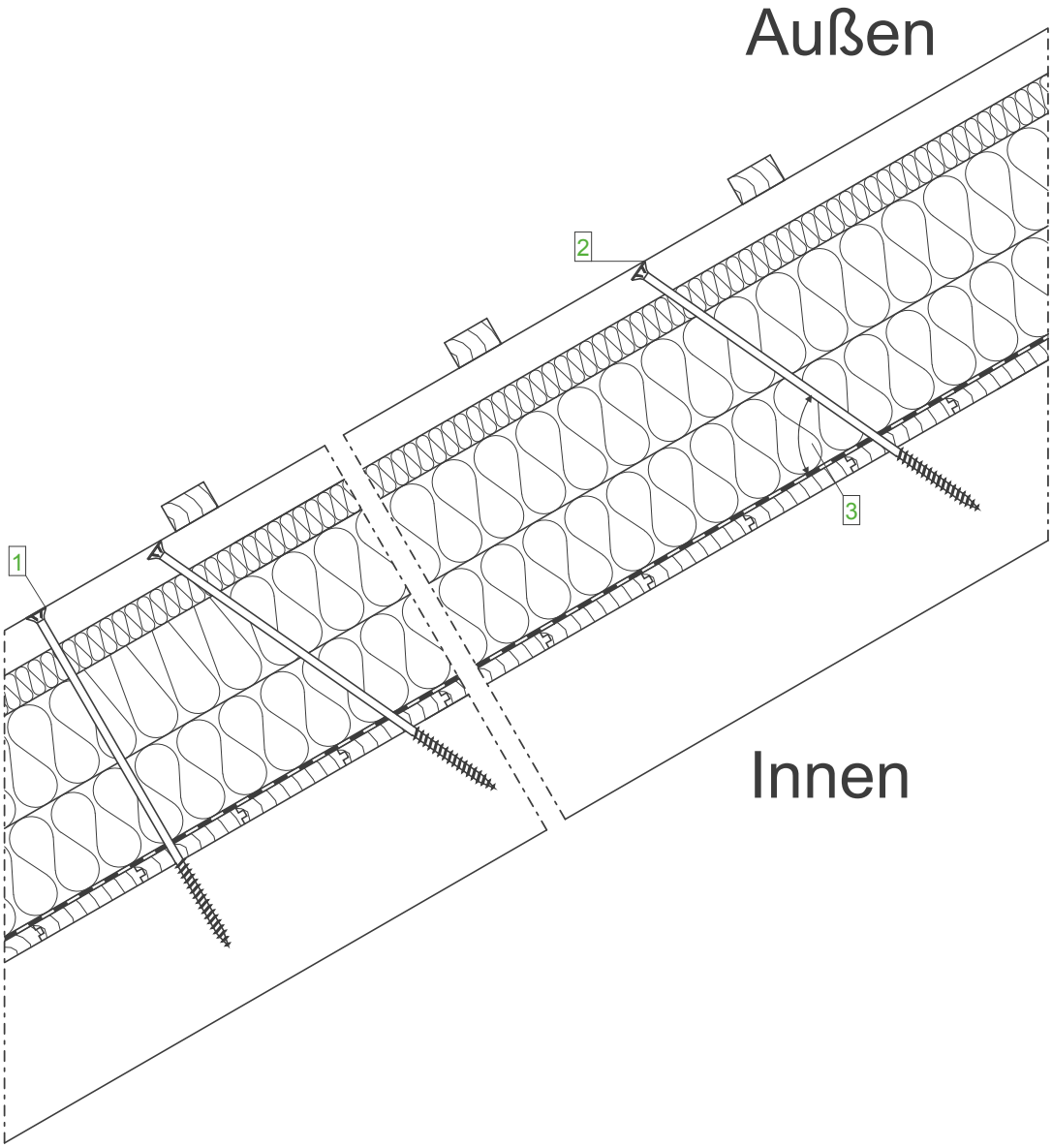

Dachaufbau
(von innen nach außen)

- Sichtsparren
- Holzschalung
- Dampfbremse
- STEICOtherm
- STEICOuniversal
- Konterlattung
- Traglattung
- Dacheindeckung

Legende:

1	Einfachgewindeschrauben als Sogsicherung im 90° Winkel zur Sparrenachse (Abstand gemäß Statik)
2	Einfachgewindeschrauben im vorgegebenen Winkel zur Sparrenachse als Schubsicherung (Abstand gemäß Statik)
3	Angaben gemäß Schraubenhersteller beachten

Anmerkung:
Der sichere dauerhafte Lastabtrag und die Sicherung von Wind- und Sogbelastungen muss in direkter Abstimmung mit den eingesetzten STEICO Holzfaserdämmstoffen gewährleistet sein. Bauaufsichtlich zugelassene Befestigungsmittel, in deren Zulassung auf die Druckfestigkeit des Dämmstoffes direkt Bezug genommen wird, bieten mit Erstellung einer statischen Empfehlung die Lösung.

Eingabeblätter zur Erstellung einer statischen Empfehlung können Sie auf unserer Homepage www.steico.com finden unter Download/Technik-Verarbeitung/Eingabeblätter

Wichtiger Hinweis:
Die vorstehende Abbildung stellt lediglich einen Planungsvorschlag dar. Anwendbarkeit, Vollständigkeit und Übereinstimmung mit dem jeweils geltenden Stand der Technik sind vom Verarbeiter / Kunden eigenverantwortlich zu prüfen. In keinem Fall kann dieser Planungsvorschlag individuelle planerische Detailvorgaben ersetzen.

Befestigung mit Einfachgewindeschrauben, ADD		
Datum: 23-03-2015	Detailnummer: DA-SD-ADD-7-20	
Änderung: 02-09-2015	Bearbeiter: A. Luz	Maßstab: 1 : 7.5

STEICO natürlich besser dämmen

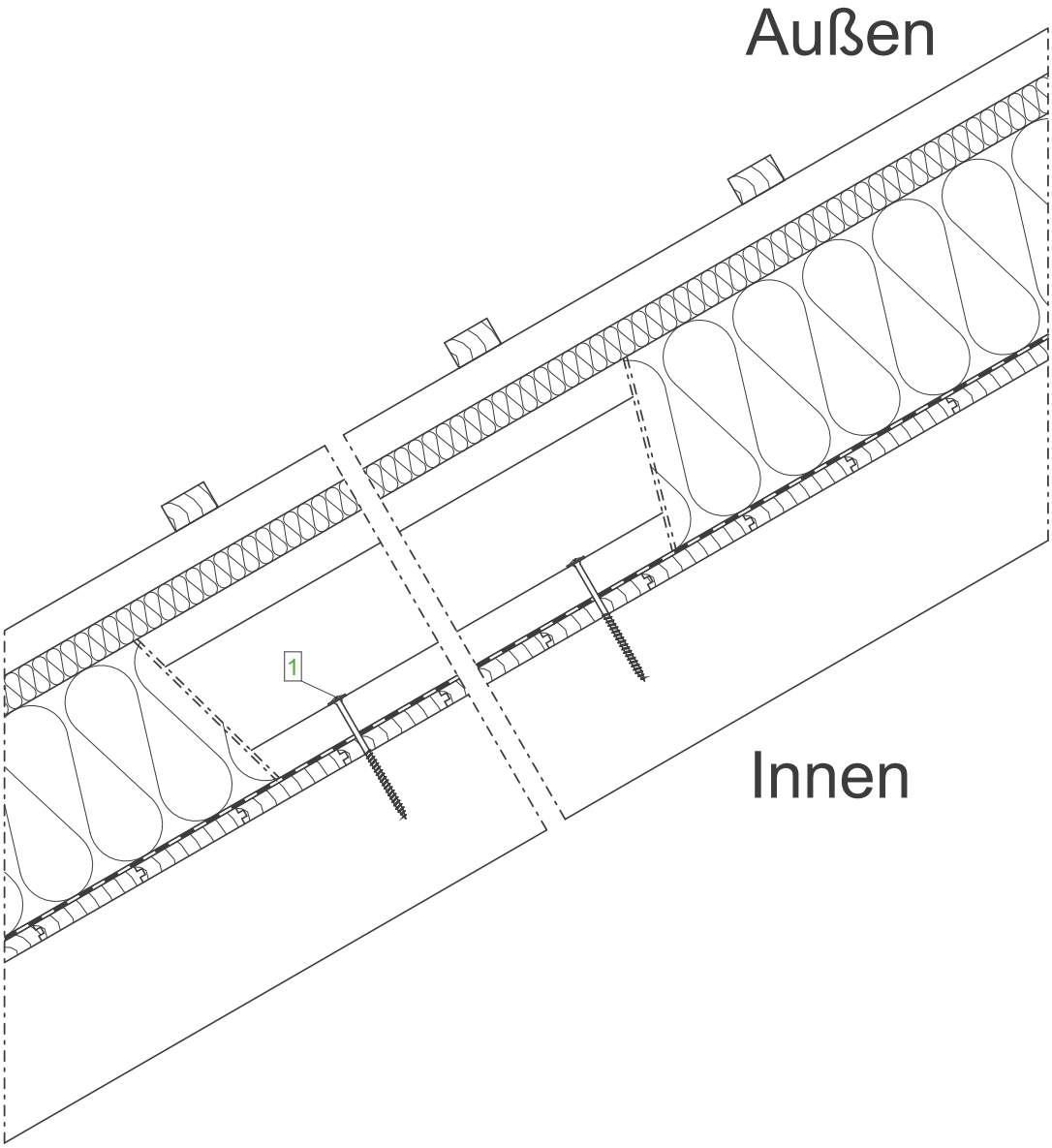

Dachaufbau
(von innen nach außen)

- Sichtsparren
- Holzschalung
- Dampfbremse
- STEICOflex/ zell/ floc
- STEICOuniversal
- Konterlattung
- Traglattung
- Dacheindeckung

Legende:

1	Einfachgewindeschrauben (Abstand gemäß Statik)

Wichtiger Hinweis:
Die vorstehende Abbildung stellt lediglich einen Planungsvorschlag dar. Anwendbarkeit, Vollständigkeit und Übereinstimmung mit dem jeweils geltenden Stand der Technik sind vom Verarbeiter / Kunden eigenverantwortlich zu prüfen. In keinem Fall kann dieser Planungsvorschlag individuelle planerische Detailvorgaben ersetzen.

Aufdoppelung mit Stegträger, ADD		
Datum: 23-03-2015	Detailnummer: DA-SD-ADD-7-30	
Änderung: 23-08-2017	Bearbeiter: A. Luz	Maßstab: 1 : 7.5

STEICO natürlich besser dämmen

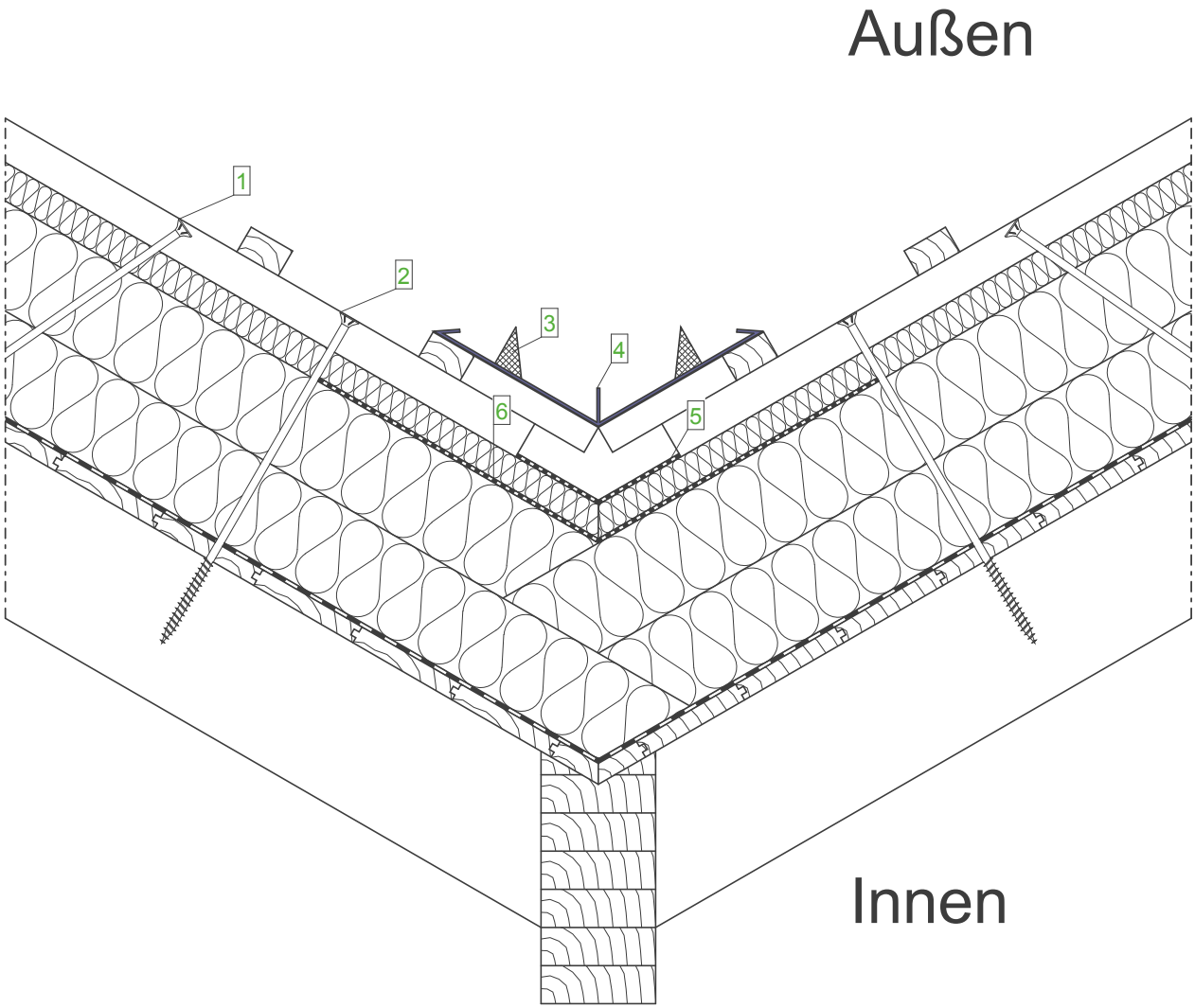

Dachaufbau
(von innen nach außen)

- Sichtsparren
- Holzschalung
- Dampfbremse
- STEICOtherm
- STEICOuniversal
- Konterlattung
- Traglattung
- Dacheindeckung

Legende:

1	Einfachgewindeschraube als Schubsicherung
2	Einfachgewindeschraube als Sogsicherung
3	Schaumstoffkeil zur Sicherung gegen drückendes Wasser
4	Kehlblech auf Holzschalung
5	Abklebung mit STEICOmulti tape + STEICOmulti primer
6	STEICOmulti UDB, nur im Kehlbereich

Wichtiger Hinweis:
Die vorstehende Abbildung stellt lediglich einen Planungsvorschlag dar. Anwendbarkeit, Vollständigkeit und Übereinstimmung mit dem jeweils geltenden Stand der Technik sind vom Verarbeiter / Kunden eigenverantwortlich zu prüfen. In keinem Fall kann dieser Planungsvorschlag individuelle planerische Detailvorgaben ersetzen.

Kehle - Pfettendachstuhl		
Datum: 23-03-2015	Detailnummer: DA-SD-ADD-7-40	
Änderung: 27-03-2017	Bearbeiter: A. Luz	Maßstab: 1 : 7.5

STEICO natürlich besser dämmen

Zeichenerklärung der Schraffuren

Mauerwerk

Kies, Schotter

Putz, GKB-Platte

Systemputz (bestehend aus Armierungsmasse, Armierungsgewebe, Oberputz)

Dämmung: z.B. STEICO protect

Beton bewehrt

Holzseitenfläche

Holzstirnseite

STEICO LVL

Holzwerkstoffplatte z. B. OSB

Abdichtung z.B. Fugendichtband

Abdichtung diffusionsoffen
Unterspannbahn

Abdichtung diffusionsoffen + -hemmend + -diffusionsdicht
Dampfbremse / Dampfsperre

Massivholzsystem

Isolierstoffe

STEICOmulti fill

Insektenschutzgitter

	breite Volllinie	- sichtbare Kante, Rändel
	schmale Volllinie	- Maßlinie, Hilfslinie, Lichtkante, Schraffur, Projektionslinie
	Strichlinie	- verdeckte Kanten
	Strichpunktlinie	- Schnittebene, Symmetrielinie, Bewegungslinie

Zeichenerklärung		
Datum: 10-03-2015	Detailnummer: -	
Änderung: 21-08-2015	Bearbeiter: A. Luz	Maßstab: 1 : 2.5

STEICO natürlich besser dämmen

Zeichenerklärung der Profile

Dehnfugenprofil (10 mm - 20 mm dehnbar)

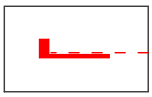

Abschlussprofil
(Abschluss von Deckputzen auf Gewebeteil)

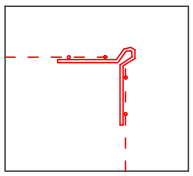

Gewebeeckwinkel

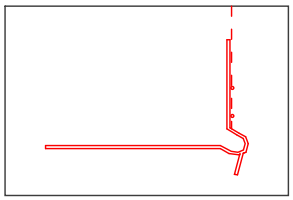

Sockelschiene
(stirnsteitige Verklebung)

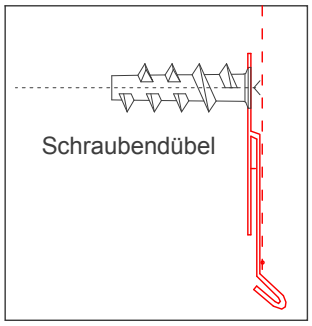

Blechanschlussprofil

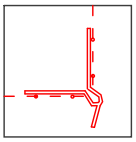

Tropfkantenprofil

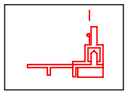

Anputzleiste = STEICO protect Anputzleiste
(komplizierter Fensterabschluss Bewegung in
2 Richtungen)

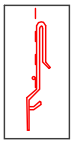

Sockelblechanschlussprofil = STEICO protect
Sockelblechanschlussprofil

Zeichenerklärung Profile		
Datum: 10-03-2015	Detailnummer: -	
Änderung: 21-08-2015	Bearbeiter: A. Luz	Maßstab: 1 : 5.0

STEICO natürlich besser dämmen